ושם נעלה ונראה ונשתחוה

המזבח

בהוצאת ישיבת "הרעיון היהודי"
ת.ד. 6918 י–ם
טל' 02–5823540

תוכן העניינים

	עמוד
מקומו של המזבח	7
אורכה של אמת המזבח	14
היסוד	16
הסובב	22
מקום המערכה	25
תפוח	31
המערכות	32
הספלים	39
השיתין	42
הכבש הגדול	46
רבובה	51
הכבשים הקטנים	52
בנית המזבח	54
סיכום הלכות	66

הקדמה

כשליש ממצוות העשה שבתורה קשורות קשר ישיר למקדש[1] ובצורה עקיפה כמחצית ממצוות העשה,[2] מכאן שבהימנעות מעיסוק במקדש הלכה למעשה יש ביטוי לחוסר רצון לקיים את מצוות התורה בשלמות. שבעים אלף מתו במגפה בימי דוד[3] בגלל שלא התעוררו לבנות את בית המקדש,[4] והמגפה נעצרה רק אחרי שדוד קנה את מקום המקדש, בנה עליו מזבח והקריב עליו קורבנות.[5]

פסק הרמב"ם[6] שלצורך הקרבת קורבנות מספיק לבנות מזבח ואין צורך בבניין בית המקדש.
וכן מצאנו שעולי הגולה בנו מזבח והקריבו עליו קורבנות לפני שבנו את הבית.[7]

בזכות הקרבת הקורבנות התקיים עם ישראל בארץ ישראל, כפי שפירש רש"י[8] את שאלתו של אברהם "במה אדע כי אירשנה", אמר לפניו הודיעני באיזה זכות יתקימו בה, אמר לו הקב"ה בזכות הקורבנות.
וכשבטלה זכות הקורבנות גלה עם ישראל מארצו, כפי שמופיע במסכת תענית[9]: חמשה דברים ארעו את אבותינו בשבעה עשר בתמוז, בטל התמיד והובקעה העיר...

---

[1] שבעים ושש לפי מניין הרמב"ם.
[2] רוב מצוות טומאה וטהרה, כהונה, עונשי בי"ד התלויים בישיבת הסנהדרין בלשכת הגזית ועוד.
[3] ש"ב כד טו.
[4] ילקוט שמעוני שם, שוחר טוב תהילים יז, מדרש שמואל ס"פ לא, רמב"ן במדבר טז כא.
[5] ש"ב כד כה.
[6] בה"ב פ"ו הט"ו.
[7] עזרא ג.
[8] בראשית טו, ח.
[9] פרק ד משנה ו.

בחידוש עבודת הקורבנות יש בידינו לזרז את הגאולה כפי שנמסר במסורת שעברה בין גדולי ישראל איש מפי איש מפי הגאון מוילנא שאמר: אם נשיג את הר הבית להקריב עליו קורבן תמיד פעם אחת הרי זה לאחר מעשה.

הלכות המקדש והקרבת הקורבנות הרי הם ככל נושא הלכתי אחר שיש ברשותם ובכוחם של הפוסקים להכריע בהם ולפסוק הלכה למעשה.
ובעוד שאויבנו מעמיקים את אחיזתם ומחללים את מקום המקדש, אנחנו יושבים מנגד בשב ואל תעשה ובכך נותנים את ידינו לחלול הקודש.
תירוצים לאי העשייה הם רבים ועליהם נאמרו דבריו של חגי הנביא[10]: "כה אמר ה' צבאות לאמר, העם הזה אמרו לא עת בא עת בית ה' להבנות".
ועל כך באה תשובת ה'[11]: "העת לכם אתם לשבת בבתיכם ספונים והבית הזה חרב".

ומיד מנבא חגי את דרישת ה' מהעם[12]: "עלו ההר והבאתם עץ ובנו הבית, וארצה בו ואכבדה אמר ה'".
ועל חשש העם מתגובת מלך פרס שאסר לבנות, מנבא חגי[13]: "אני אתכם נאום ה'".
ופירש המלבי"ם[14]: "רצונו לומר בל ייראו ובל ימתינו על רישיון, כי ה' אתם להושיעם בזה ולא יגיע להם רע מן המלך".

---

[10] חגי א ב.
[11] שם פסוק ד.
[12] חגי א ח
[13] חגי א יג.
[14] מלבי"ם שם

חובה עלינו להשמיע הכרזה חד משמעית שהר הבית שלנו הוא וברצוננו להביא לבניין המקדש וחידוש הקרבת הקורבנות בזמן הקרוב ביותר.

ומתוך כך נזכה ותתקיים בנו במהרה נבואת חגי[15] "גדול יהיה כבוד הבית הזה האחרון מן הראשון אמר ה' צבאות, ובמקום הזה אתן שלום נאום ה' צבאות".

בחוברת זו יש את הבסיס הראשוני והתמציתי בכדי לעורר את הדיון ההלכתי בעניין בנית המזבח הלכה למעשה.

נשמח מאד לשמוע הערות ותגובות שיש בהם בכדי לקדם ענין חשוב זה.

לסיום, כאן המקום להודות לר' אריה חיימוב הבקיא בהלכות המקדש והעושה ימים ולילות למען הר בית ה' ששלב את ידיעותיו ההלכתיות עם ידיעותיו במלאכת השרטוט ושרטט את השרטוטים בחוברת זו.

יהודה קרויזר

[15] חגי ב ט

המזבח

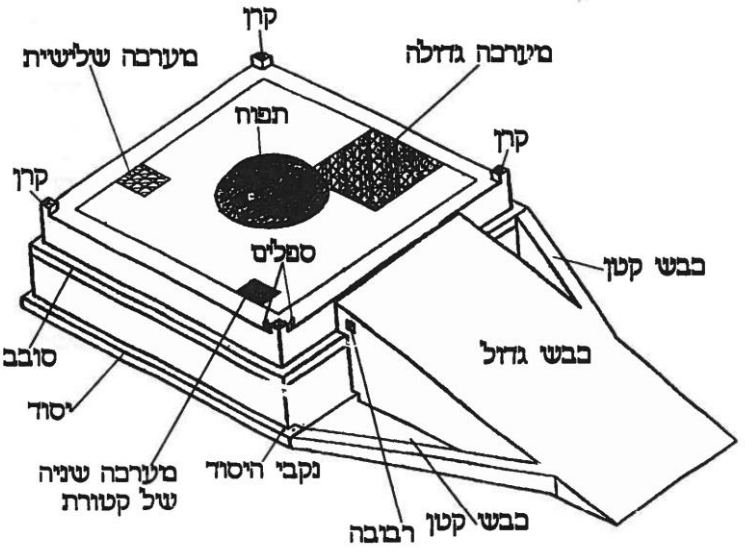
קרן
מערכה שלישית
מערכה גדולה
תפוח
קרן
קרן
סמלים
בבש קטן
סובב
בבש גדול
יסוד
מערכה שניה
של קטורת
נקבי היסוד
בבשי קטן
רמבה

מקומו של המזבח

כתב הרמב"ם בהלכות בית הבחירה פ"ב ה"א-ב: המזבח מקומו מכוון ביותר ואין משנים אותו ממקומו לעולם, שנאמר "וזה מזבח לעולה לישראל" (דהי"א כב א).
ובמקדש נעקד יצחק אבינו שנאמר "ולך לך אל ארץ המוריה" (בראשית כב ב) ונאמר בדברי הימים "ויחל שלמה לבנות את בית ה' בירושלים, בהר המוריה, אשר נראה לדוד אביהו, אשר הכין במקום דוד, בגרן ארנן היבוסי" (דהי"ב ג א).
ומסורת ביד הכל שהמקום שבנה בו דוד ושלמה המזבח בגורן ארונה הוא המקום שבנה בו אברהם המזבח ועקד עליו יצחק, והוא המקום שבנה בו נח כשיצא מן התיבה, והוא המזבח שהקריב עליו קין והבל, ובו הקריב אדם הראשון קורבן כשנברא ומשם נברא, אמרו חכמים אדם ממקום כפרתו נברא.

מקורו של הרמב"ם הוא במדרשים, בפרקי דרבי אליעזר פרק לא, בבראשית רבה פי"ד בפסוק ויצר, ובירושלמי נזיר פ"ז ה"ב.

בזבחים סב. שואלת הגמ': בשלמא בית מינכרא צורתו, פרש"י: ידעו אנשי כנסת הגדולה מה קדוש לעזרה ומה קדוש להיכל, שניכרים צורתו, יסודות החומות. אלא מזבח מנא ידעו? פרש"י: מקומו היכא.
ותרצה הגמ': אמר רבי אלעזר ראו מזבח בנוי ומיכאל השר הגדול עומד ומקריב עליו, ורב יצחק נפחא אמר אפרו של יצחק ראו שמונח באותו מקום, ורב שמואל בר נחמני אמר מכל הבית כולו הריחו ריח קטורת, משם הריחו ריח אברים. אמר רבה בר בר חנה אמר רבי יוחנן שלשה נביאים עלו עמהם מן הגולה אחד שהעיד להם על המזבח, ואחד שהעיד להם על מקום המזבח, ואחד שהעיד להם שמקריבין אף על פי שאין בית. במתניתא תנא רבי אליעזר בן יעקב אומר: שלשה נביאים עלו עמהן מן הגולה אחד שהעיד להם על המזבח ועל מקום המזבח, ואחד שהעיד להם שמקריבין אף על פי שאין בית, ואחד שהעיד להם על התורה שתכתב אשורית.

וכן כתב הרמב"ם בהלכות בה"ב פ"ב ה"ד: ושלשה נביאים עלו עמהם מן הגולה, אחד העיד להם על מקום המזבח, ואחד העיד להם על מדותיו, ואחד העיד להם שמקריבים על המזבח הזה כל הקורבנות אף על פי שאין שם בית.

הלכה

המזבח חייב להיות במקומו המדויק
כפי שהיה בזמן שבית המקדש היה קיים
ואי אפשר לבנותו במקום אחר.

מקומו של המזבח בעזרה

כל המזבח עמד בצפון העזרה

זבחים נח. במשנה: קדשי קדשים ששחטו בראש המזבח, רבי יוסי אומר כאלו נשחטו בצפון.
ובגמ' שם: אמר רב אסי אמר רבי יוחנן אומר היה רבי יוסי כוליה מזבח בצפון קאי.
וכן שיטת רבי שמעון בר יוחאי בדף נג. לפי הפירוש השני ברש"י שם.
וכך לשון הגמ' שם: תניא רבי ישמעאל אומר זה וזה יסוד מערבי, רבי שמעון בן יוחאי אומר זה וזה יסוד דרומי, בשלמא למאן דאמר יסוד מערבי קסבר ילמד סתום מן המפורש, אלא למאן דאמר יסוד דרומי מאי טעמא אמר רב אסי קסבר האי תנא כוליה מזבח בצפון קאי.
ופירש רש"י בד"ה קסבר: ואין המזבח לפני הפתח כלום אלא אמה של יסוד דרומי.
אי נמי בצפון העזרה קאי והוו חמש אמותיו כנגד הפתח ואמה אחת מהן יסוד דרומי.

סכום דעתו של רש״י: בפירושו הראשון, לרשב״י ארבע האמות הראשונות מתחילת חצי העזרה פנויות ואח״כ מתחיל המזבח.

ולפירושו השני גם לדעת ר״י וגם לדעת רשב״י המזבח עומד בתחילת חצי העזרה הצפונית.

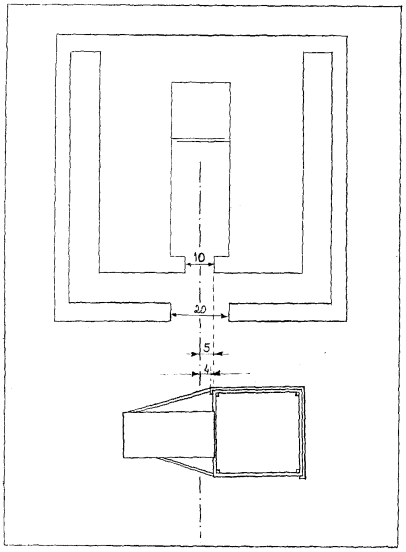

שיטה ראשונה ברש״י

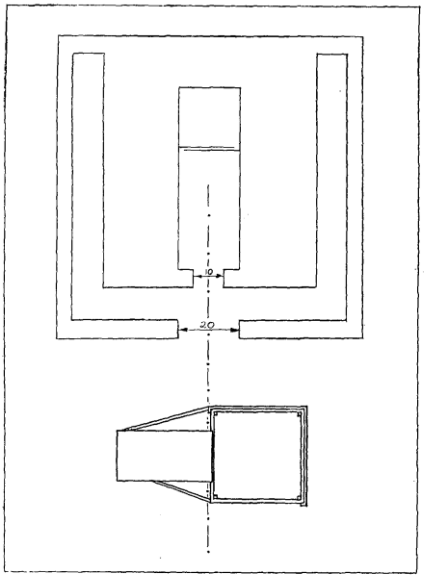

שיטה שניה ברש״י

חציו של המזבח עמד באמצע העזרה

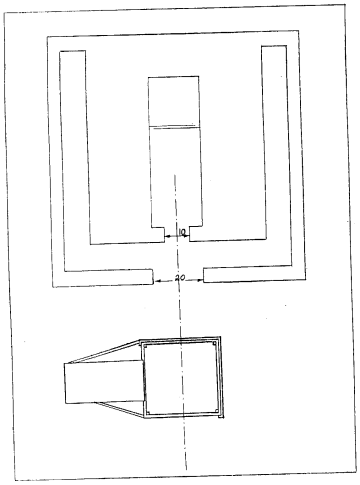

זבחים נח:, יומא טז. דתניא רבי יהודה אומר המזבח ממוצע, ועומד באמצע העזרה.
דעתו של רבי יהודה שאמצע המזבח מכוון כנגד אמצע העזרה.

רובו של המזבח בדרום

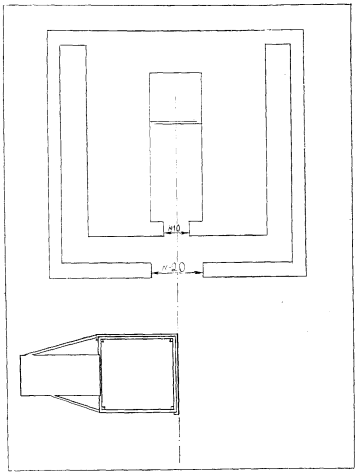

יומא טז: ואי סלקא דעתיך מידות רבי יהודה היא, מזבח באמצע עזרה מי משכחת ליה הא רובא המזבח בדרום קאי, אלא לאו שמע מינה רבי אליעזר בן יעקב היא, שמע מינה.
בשיטה זו מצאנו מחלוקת כמה היה מהמזבח בצפון וכמה היה מהמזבח בדרום.

במסכת יומא טז: רש"י בד"ה רובא הביא שלוש דעות.
דעה ראשונה: חמש אמות מהמזבח בצפון והשאר בדרום.

דעה שניה: שבע אמות מהמזבח בצפון והשאר בדרום.
דעה שלישית: שש אמות וחצי היו בצפון והשאר בדרום, ופקפק רש"י בדעה זו.

הסמ"ג עשין קסג נקט כדעה ראשונה, הרמב"ם בהלכות בית הבחירה פ"ה הט"ו והמאירי בסוגיא נקטו כדעה השניה.
לדעת רבנו חננאל אחד עשרה אמות וחצי מהמזבח בצפון והשאר בדרום.

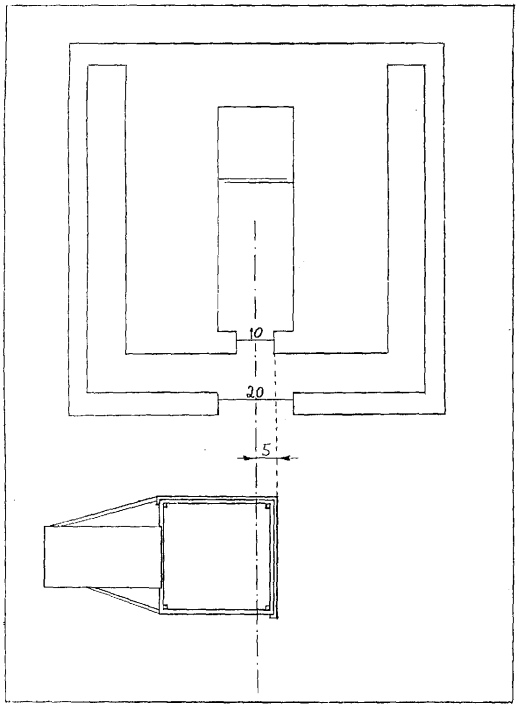

שיטה ראשונה ברש"י, סמ"ג

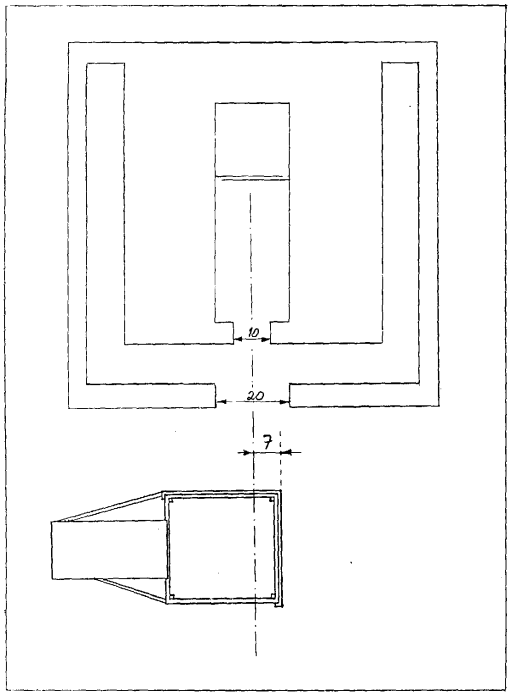

שיטה שניה ברש"י, רמב"ם

כל המזבח עמד בדרום

זבחים נח. בשיטת רבי יוסי ברבי יהודה.
כך פירש רש"י שם בד"ה דבצריה בצורי: אם נמלך לקצר את המזבח ונשאר מחצה של צפון פנוי, ושחט שם פסולות, ואע"ג דירך הוא פסיל ליה אלמא סבירא ליה בדרום עזרה הוא, דאי לא אמאי פסיל ליה.
וכן בתוס' שם ד"ה כולו לשלמים.
וכן משמע מהסוגיא ביומא לז. בשיטת רבי אליעזר בן יעקב וכבלשון הגמ': מדקאמר לצפון המזבח מכלל המזבח לאו בצפון קאי, מני רבי אליעזר בן יעקב היא, דתניא "צפונה לפני ה'" שיהא צפון כולו פנוי דברי רבי אליעזר בן יעקב.

סתירה בדברי רבי אליעזר בן יעקב

ביומא טז: מסקנת הגמרא שהמזבח עמד רובו בדרום ודעתו של רבי אליעזר בן יעקב היא, וביומא לז: דעתו של רבי אליעזר בן יעקב שהמזבח כולו עמד בדרום.

תרוץ הסתירה - רש"י

רש"י יומא יז. ד"ה אלא תרץ שני תירוצים.
בתרוץ הראשון תרץ רש"י שמכוון שהמסקנה היא שהתנא של מסכת מידות הוא רבי אליעזר בן יעקב וקי"ל שדעתו של ראב"י היא שהמזבח כולו בדרום אם כן גם החישוב שבמסכת מידות כך הוא ע"י כך שרוב המותר יהיה במקום הננסין.

ובתרוץ השני תרץ רש"י שלא גורסים בסוגיא בטז: שמע מינה רבי אליעזר בן יעקב היא, ודעתו של ראב"י שהמזבח כולו בדרום, והתנא של מסכת מידות סובר שרובו מהדרום.

תוספות

תוס' ביומא טז: ד"ה רובא תרץ שיש שלש שיטות בענין המזבח, יש הסובר שכולו בצפון, ויש הסובר שכולו בדרום, ויש הסובר שעמד באמצע, ומכוון שלא מצאנו תנא שאמר שרובו בדרום אם כן מסכת מידות ראב"י היא שכולו בדרום.

שיטת הרמב"ם

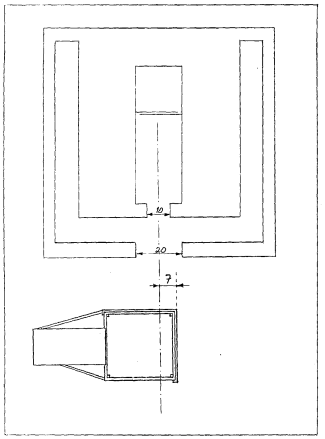

מהמידות המוזכרות בהלכות בית הבחירה פ"ה הי"ג-ט"ו עולה שהרמב"ם פסק שהמזבח נכנס בצפון העזרה שבע אמות.
משמע שהרמב"ם פסק כתנא של מסכת מידות שהיא סתם משנה, והלכה כסתם משנה שהמזבח רובו בדרום.
וכתרוצו השני של רש"י ביומא יז. שלא גורסים שהתנא של מידות הוא ראב"י, ודעתו של ראב"י שהמזבח כולו בדרום.

הלכה
רובו של המזבח עומד בדרום העזרה
ושבע אמות ממנו עומדים בצפון העזרה.

אורכה של אמת המזבח

מסכת כלים פרק יז משנה י: רבי מאיר אומר כל האמות היו בינוניות, (של ששה טפחים) חוץ ממזבח הזהב והקרן והסובב והיסוד (שהיו באמה בת חמשה טפחים). רבי יהודה אומר אמת הבנין ששה טפחים, ושל כלים חמשה.

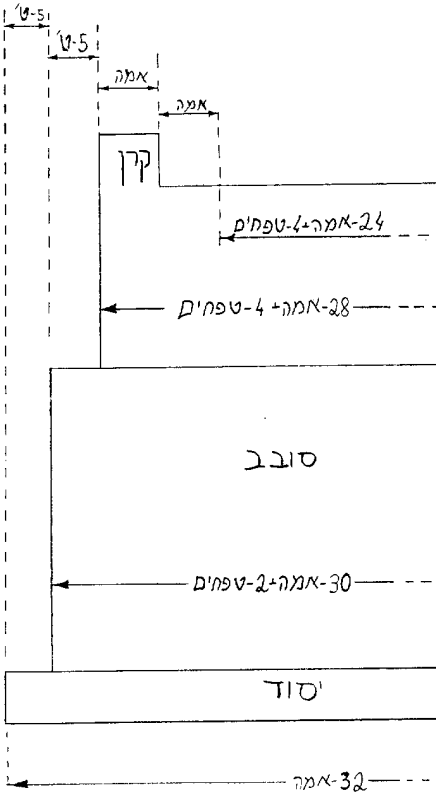

במנחות צז.-צח: מוכח מהסוגיא שלענין קרן וסובב ויסוד גם רבי יהודה מודה שמדדו באמה בת חמשה טפחים, ומחלוקתם היא באמת הכלים, לדעת רבי מאיר את הכלים כגון הארון והשולחן מדדו באמה בינונית שהיא בת ששה טפחים, חוץ ממזבח הזהב שהיה באמה בת חמשה טפחים, ולרבי יהודה כל הכלים דומים למזבח הזהב.

וכתב בליקוטי הלכות למנחות שם שקי"ל כרבי מאיר דמוכח במתניתין דאבא שאול ס"ל גם כוותיה, וכן דעת רבי בבריתא כאבא שאול שהיה ריווח שני טפחים בשולחן בין סדר לסדר להניח שם הבזיכין. ובירושלמי שקלים פ"ו איתא גם כן דפליגי רבי

יוחנן וריש לקיש, ומוכח שם דלרבי יוחנן הלכה כרבי מאיר ולריש לקיש הלכה כרבי יהודה, וידוע דהלכה כרבי יוחנן לגבי ריש לקיש.

הרמב"ם בהלכות בית הבחירה פ"ג הי"ב בדין השולחן פסק כרבי מאיר.

וכתב שם הכסף משנה: וצריך טעם למה פסק כרבי מאיר, ואפשר שטעמו מפני ששנינו שם במשנה דאבא שאול ס"ל כוותיה.
ושם בפ"ב הלכה ו כתב הרמב"ם: עשר אמות של גובה המזבח מהן באמה בת חמשה טפחים ומהן באמה בת ששה טפחים.

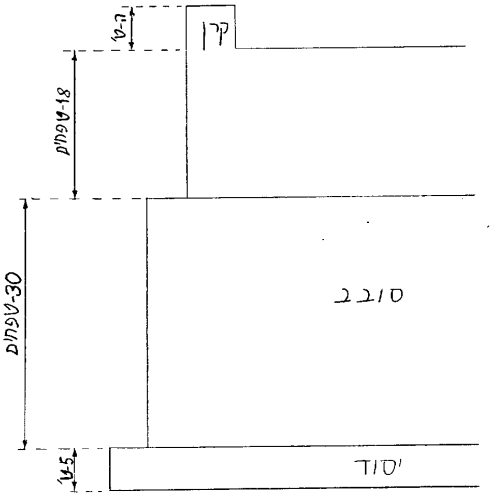

הלכה

גובה היסוד ורוחבו,
רוחב הסובב וגובה הקרנות באמה בת חמשה טפחים,
שאר אמות המזבח באמה בת ששה טפחים.

היסוד

הריבוע התחתון של המזבח נקרא יסוד.
על היסוד שופכים את שירי דם הקורבנות לאחר שקימו בהם את מצות נתינת הדם, מהיסוד הדם מחלחל דרך הנקבים שבו ויוצא לאמה.

מקומו של היסוד

מידות פ"ג משנה א: היסוד היה מהלך על פני כל הצפון ועל פני כל המערב, ואוכל בדרום אמה אחת, ובמזרח אמה אחת.
טעם הדבר שבדרום ובמזרח לא היה יסוד לכל אורך המזבח מבואר בזבחים נג: וז"ל הגמרא: קרן מזרחית דרומית לא היה לה יסוד, מאי טעמא, אמר רבי אלעזר לפי שלא הייתה בחלקו של טורף, דאמר רב שמואל בר רב יצחק מזבח אוכל בחלקו של יהודה אמה.
פרש"י שם: טורף, בנימין דכתיב ביה "זאב יטרף" (בראשית מט כז) שנתנבא יעקב עליו "בבקר יאכל עד" באחסנתיה תיתבני מדבחא, ואותה הקרן לא הייתה בחלקו, כדמפרש ואזיל, מזבח היה אוכל בחלקו של יהודה אמה, אמה במזרחו אמה בדרומו על כל האורך בעובי אמה, אלא שלא הייתה אמה שבמזרח על פני כל המזרח, שכשמגיע לקרן מזרחית צפונית הייתה כלה בסמוך לקרן אמה.
וכן אכילת האמה הדרומית לא הייתה מהלכת על פני כל הדרום, שכשמגעת לקרן דרומית מערבית כלה בסמוך לקרן אמה, כדתנן בדף נד. היסוד מהלך על פני כל הצפון ועל פני כל המערב, אוכל במזרח אמה אחת ובדרום אמה אחת.

בזבחים דף נד. אמרינן מאי לא הווה ליה יסוד, רב אמר בבניין ולוי אמר בדמים.

פרש"י שם בד"ה רב: בקרן דרומית מערבית בנו היסוד אמה באורך הדרום, וחדלו להם כל הדרום וכל המזרח עד אמה סמוך לקרן צפונית מזרחית.
לוי אמר בדמים, יסוד היה על פני כל המזרח אבל לא נותנים דמים בחלקו של יהודה.
וכן בבאור הגר"א למידות פ"ג מ"א: פירוש בדרום הסובב ובמזרח הסובב היה יסוד אמה אחת, נמצא היסוד היה שתי אמות אורך בדרום וכן במזרח.

הרמב"ם בהלכות בית הבחירה פ"ב ה"י פסק כרב וז"ל: יסוד המזבח לא היה מקיף מארבע רוחותיו כמו הסובב, אלא היה היסוד משוך כנגד כל רוח צפון ומערב ואוכל בדרום אמה אחת ובמזרח אמה אחת, וקרן דרומית מזרחית לא היה לה יסוד.
כתב שם הכסף משנה שהרמב"ם פסק כרב משום שפשט המשנה כדעתו.

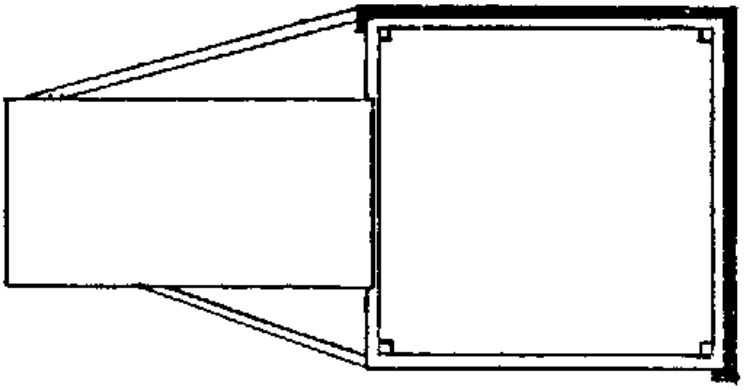

שיטת התפארת ישראל

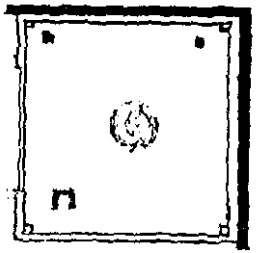

הפנים מאירות לזבחים נג: והתפארת ישראל בפתיחה לפרק שלישי ממסכת מידות סוברים שלא היה בדרום ובמזרח יסוד, אלא היסוד המערבי המשיך עוד אמה מחוץ למזבח והיסוד הצפוני המשיך עוד אמה מחוץ למזבח.

בליקוטי הלכות לזבחים נג: הקשה על שיטה זו וז"ל: ובפנים מאירות סובר שאוכל בדרום אמה ובמזרח אמה הינו רק האמה שבקרן לבד, שיש בזווית בקרן דרומית מערבית והקרן מזרחית צפונית, ולא נהירא דאם כן לרב שס"ל נותן וחוזר ונותן (כלומר, שנותן על כל קרן מארבעת הקרנות שתי מתנות חלוקות, כגון שכשנותן על הקרן הצפונית מזרחית נותן מתנה אחת על הקיר הצפוני ומתנה אחת על הקיר המזרחי) תקשי האיך מותר ליתן בצד המזבח בדרום וכן במזרח הא בעינן שיינתן הזריקה נגד מקום שיסוד תחתיו [מספר טהרת הקודש] ונכון הוא.

ובאמת אפילו משמואל דאמר כמין גמא יש להביא ראיה, דהא כונתו שיתפשט מן הזווית לשני הצדדין ובוודאי שהכל בעינן נגד היסוד. אלמא דיש יסוד גם כן בצד דרום, עכ"ל.
וכן הקשה החזו"א בזבחים סימן טז ס"ק ג.

סיכום: שיטת רש"י, רמב"ם, ליקוטי הלכות, חזו"א, שהיסוד היה לאורך כל הקרן המערבית והצפונית, ונכנס אמה בקרן דרומית ומזרחית.

מערב

דרום

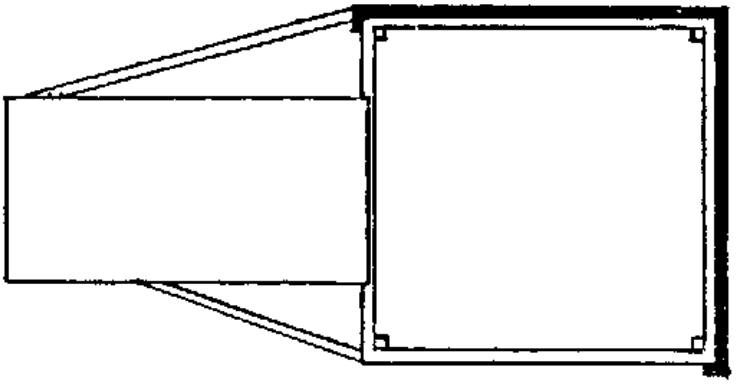

צפון

מזרח

הלכה

יש יסוד לאורך כל קרן מערבית וקרן צפונית,
בקרן דרומית ובקרן מזרחית נכנס היסוד רק באורך אמה.

גובה ורוחב היסוד

מסכת מידות פ"ג משנה א: עלה אמה וכנס אמה זה היסוד.
במסכת מנחות צז: מבואר שגבה היסוד היה באמה בת חמשה טפחים, וכן פסק הרמב"ם בהלכות בית הבחירה פ"ב ה"ז: עלה חמשה טפחים וכנס חמשה טפחים זה הוא יסוד.

שיטת רש"י במנחות צח. ד"ה לא שנא, שרוחב היסוד הוא באמה בת ששה טפחים.
שיטת הרמב"ם בהלכות בית הבחירה פ"ב ה"ז שרוחב היסוד נמדד באמה בת חמשה טפחים.

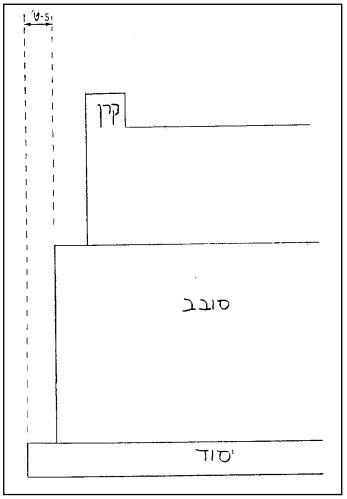

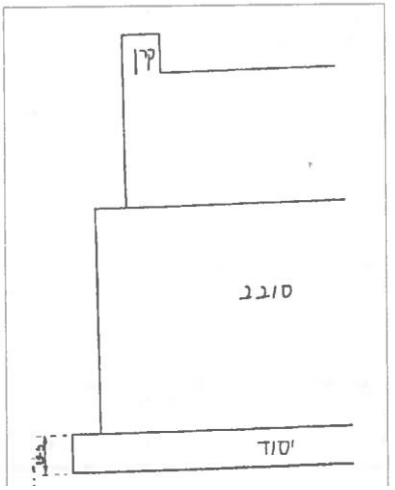

הלכה

גובה היסוד חמשה טפחים.
רוחב היסוד חמשה טפחים.

הנקבים שביסוד

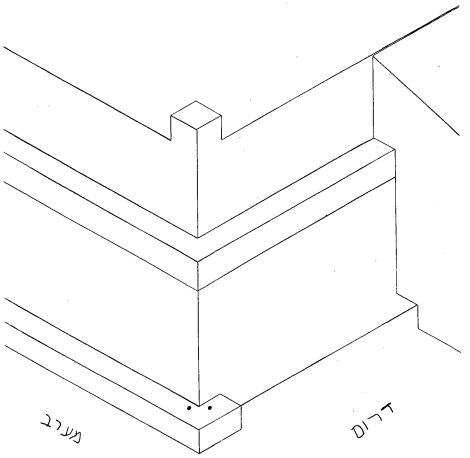

מידות פרק ג משנה ב: ובקרן מערבית דרומית היו שני נקבים, כמין שני חוטמין דקים, שהדמים הניתנין על יסוד מערבי ועל יסוד דרומי יורדין בהן, ומתערבין באמה, ויוצאין לנחל קדרון.

כתב הרמב"ם בהלכות בית הבחירה פ"ב הי"א: ובקרן מערבית דרומית היו שני נקבים כמין שני חוטמין דקין והן הנקראין שיתין, שהדמים יורדין בהן ומתערבין באמה ויוצאין לנחל קדרון.

כתב שם הכסף משנה: ופירש ה"ר שמעיה שהדמים הניתנים על יסוד מערבי ועל יסוד דרומי באותה אמה שהיסוד אוכל בדרום.

וכתב שם רבנו כבר נתבאר (פ"ה דזבחים) ששירי הדם יש מהם ששופכים על יסוד מערבי ויש מהם ששופכים על יסוד דרומי לפיכך נתן השני נקבים בקרן מערבי דרומי, עכ"ל.

הלכה

בקרן מערבית דרומית של היסוד יש שני נקבים.

הסובב

גובהו ורוחבו

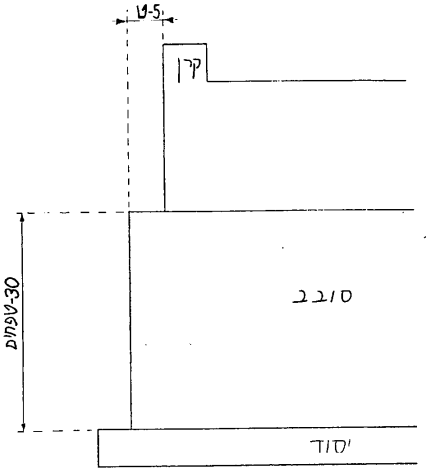

מידות פ"ג מ"א: עלה חמש [אמות] וכנס אמה זה הסובב.
רמב"ם בית הבחירה פ"ב ה"ז: עלה שלושים טפח וכנס חמשה טפחים זה הוא הסובב.

שימושו

הסובב משמש מקום הילוך לכוהנים לצורך מתן דמים עליונים שהם חטאות חיצוניות ועולת העוף. קיר הסובב משמש למתן דמים תחתונים, עולה אשם ושלמים ניתנים בשתי מתנות כמין גמא על הקרן המזרחית צפונית ועל הקרן המערבית דרומית. בכור מעשר ופסח ניתנים במתנה אחת על קיר המזבח שיש יסוד תחתיו.
בקרן דרומית מערבית מזים וממצים את דם חטאת העוף.
הגשת המנחות מקומה בקרן דרומית מערבית כנגד חודה של הקרן.
הסובב נקרא כך בגלל שהוא מקיף את כל המזבח מסביב בניגוד ליסוד שלא מקיף את כל המזבח מסביב. הכבש הקטן הימני מוביל מהכבש הגדול אל הסובב.

הלכה

גובה הסובב שלושים טפחים ורוחבו חמשה טפחים.

חוט הסיקרא

מידות פ"ג מ"א: וחוט של סיקרא חוגרו באמצע, להבדיל בין הדמים העליונים לדמים התחתונים.

פירוש המשנה: קו אדום מקיף את המזבח באמצעיתו כדי להבדיל בין דמים העליונים שהם דם חטאת בהמה ועולת העוף הנזרקים למעלה מחוט הסיקרא לבין דם שאר הקורבנות הנזרק למטה מחוט הסיקרא.

חוט הסיקרא נמצא שישה טפחים מתחת לסובב.

רמב"ם בה"ב פ"ב ה"ט: וחוט של סיקרא היה חגור באמצע המזבח להבדיל בין דמים העליונים לדמים התחתונים.

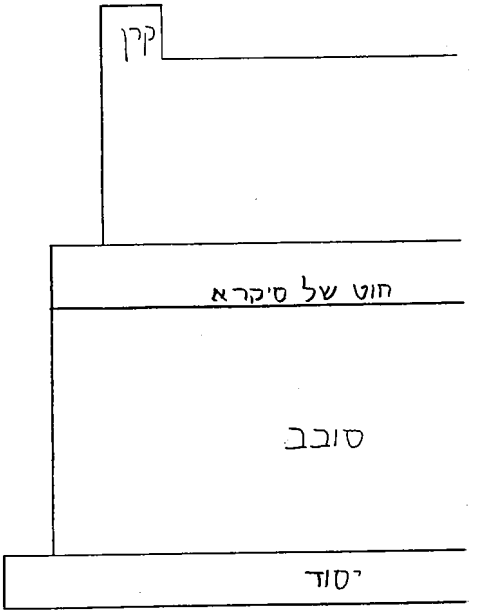

הלכה

קו אדום מקיף את המזבח באמצעיתו.

בליטה בקיר המזבח

זבחים נד. מיתיבי עולת העוף כיצד היתה נעשית, היה מולק את ראשה ממול עורפה ומבדיל וממצה דמה על קיר המזבח, ואי אמרת לא היה לה יסוד באווירא בעלמא הוא דקא עביד.
אמר רב נחמן בר יצחק אימר כך התנו אווירא דבנימין קרקע יהודה.
הסבר שאלת הגמ׳, עולת העוף הייתה נעשית על קרן דרומית מזרחית ובקרן זו אין יסוד ונמצא שאם הכהן מלק למטה מרגליו נופל הדם על הארץ לאבוד.
ותירץ שם רש״י: ואיכא למימר למעלה משלשה דלאו קרקע הוא, עשוי כמין בליטה קטנה כנגד אותה הקרן לקבל בה דם עולת העוף שלא יפול לארץ.
התוס׳ שם ד״ה ואי אמרת חולקים על רש״י וסוברים שלא הייתה בליטה בקיר המזבח משני טעמים, טעם ראשון שבעולת העוף לא כתוב דין שירים משמע שאין לעולת העוף שירים ולכן לא אכפת לנו שהדם נופל אח״כ לארץ.
וטעם שני שאם הייתה בליטה במזבח הגמרא הייתה צריכה להזכיר את זה.
הרמב״ם לא הזכיר את הבליטה, משמע שלא סובר כשיטת רש״י אלא כשיטת התוס׳ שלא הייתה בליטה בקיר המזבח.

כיור

זבחים סב. אלא מעתה כיור לרבי וסובב לרבי יוסי ברבי יהודה הכי נמי דמעכב דכתיב ״ונתתה אותה תחת כרכוב המזבח מלמטה״ (שמות כז). ותניא איזהו כרכוב רבי אומר זה כיור, רבי יוסי ברבי יהודה אומר זה הסובב.
פירש רש״י שם: דכתיב בהו מזבח הכי נמי דמעכבי לרבי אם לא עשה ציורים של פרחים וציצים וקלעים סביב למזבח כמו סידו וכירו.

זה כיור: ציורים סביב למעלה מאמצעו.
הרמב"ם לא הביא את דעתו של רבי להלכה, וכתב בליקוטי הלכות לזבחים שם שסברת הרמב"ם שאין הכיור מעכב אלא הוא רק למצווה.
ותמה שם בליקוטי הלכות למה הרמב"ם לא הזכיר את כיור המזבח אפילו אם הוא רק למצווה בעלמא.

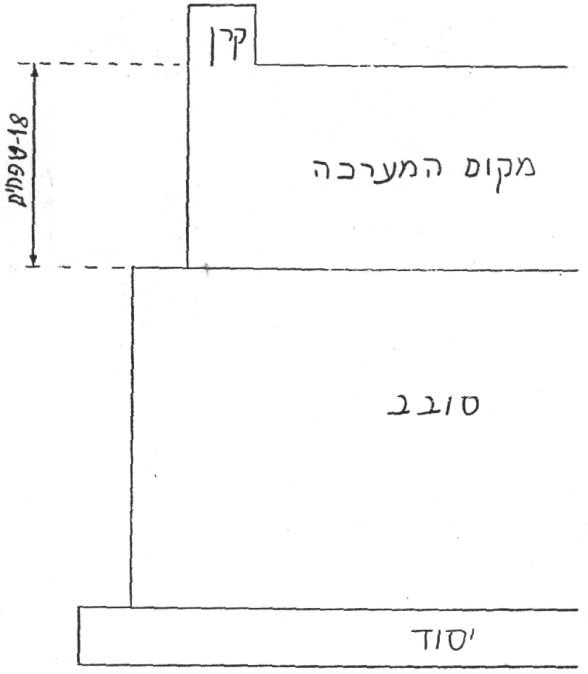

מקום המערכה

מעל הסובב עלה המזבח שלש אמות, כל אמה בת ששה טפחים, רמב"ם בית הבחירה פ"ב ה"ז.

דפנות מקום המערכה

מחוט הסיקרא ולמעלה נתנו את דם החטאות החיצוניות, לכתחילה צריך לתת את הדם על חוד הקרן, ואם נתן סמוך לקרן באמה אחת מכאן או מכאן כיפר, רמב"ם מעשה הקורבנות פ"ה ה"ז.

הלכה

מעל הסובב עולה המזבח שמונה עשר טפחים.

הקרנות

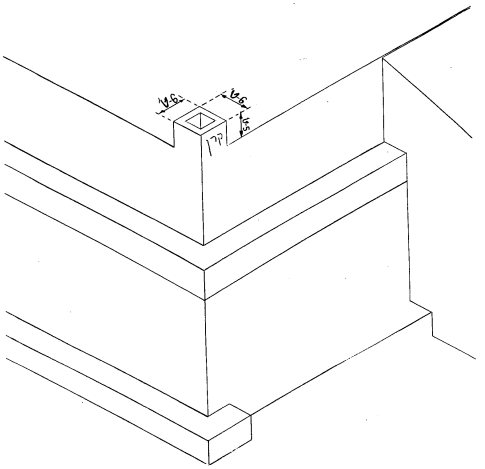

בארבע זוויות גג המזבח יש ארבע קרנות, גובה כל קרן חמשה טפחים, אורכה ורוחבה של הקרן אמה בת ששה טפחים, הקרנות חלולות בתוכן, רמב"ם בה"ב פ"ב ה"ז-ח.

הלכה

בארבע זוויות גג המזבח יש ארבע קרנות. גובה כל קרן חמשה טפחים, אורכה ורוחבה ששה טפחים, הקרנות חלולות בתוכן.

הקרנות והשטח שביניהם

רוחב הקרנות אמה, אם כן גם רוחבו של השטח שבין הקרנות הוא אמה.
שטח זה היה מיועד להליכת הכוהנים, ולמליחת אברי המוספין בר"ח.

מסכת שקלים פ"ח מ"ח: אברי התמיד ניתנין מחצי כבש ולמטה במזרח, ושל מוספין נתנין מחצי כבש ולמטה במערב, ושל ראשי חודשים ניתנין על כרכוב המזבח מלמעלה.
בירושלמי לשקלים פ"ח ה"ד: איזהו כרכוב המזבח, אמה בין קרן לקרן מקום הילוך רגלי כוהנים.
וטעם הדבר, בירושלמי שם ובבלי סוכה נד: אמר רבי יוחנן לידע שהוקבע ר"ח בזמנו.
ועין בנוסח הגמ' בסוכה שם: כרכוב המזבח ולמטה, וכתב שם התוס' ד"ה דתניא שאין גרסת הספרים שלפנינו נכונה, אלא צריך לגרוס כרכוב המזבח ולמעלה. ועין שם ברש"י ד"ה ושל ראשי חדשים שפירש שאברי ר"ח היו ניתנים בחצי העליון של הכבש למטה מהסובב ולא בין הקרנות.

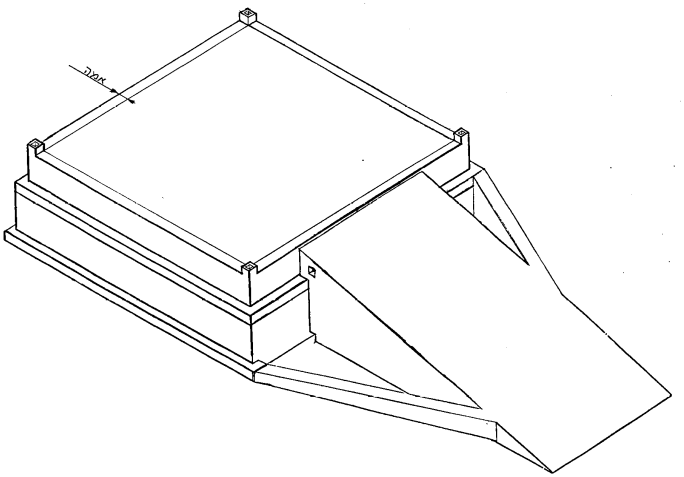

הרמב"ם פסק בהלכות תמידין ומוספין פ"ו ה"ג כגרסת המשנה והירושלמי: ואת אברי המוספין של ראשי חודשים נותנין על המזבח מלמעלה בין קרן לקרן במקום הילוך רגלי הכוהנים כדי לפרסמו שהוא ר"ח.

הלכה

השטח שרוחבו אמה בין קרן לקרן מיועד להליכת הכוהנים, וכן להנחת ומליחת אברי קורבן מוסף בראש חודש.

מקום הילוך הכוהנים

לפנים מהאמה שבין הקרנות הייתה אמה נוספת ששמשה מקום להליכת הכוהנים, כך שהיו שתי אמות ששמשו להליכת הכוהנים.
מידות פ"ג מ"א: מקום הלוך רגלי הכוהנים אמה מזה ואמה מזה.
רמב"ם בה"ב פ"ב ה"ו: מקום רגלי הכוהנים אמה מסביב.
דין זה מבואר בפרש"י לזבחים סב. ד"ה אלא: כמין חריץ עמוק ממקום המערכה עד שפת המזבח סביב ומקיף את מקום המערכה, ורוחבו של חריץ שתי אמות, אמה של בין הקרנות ואמה של מקום הילוך.

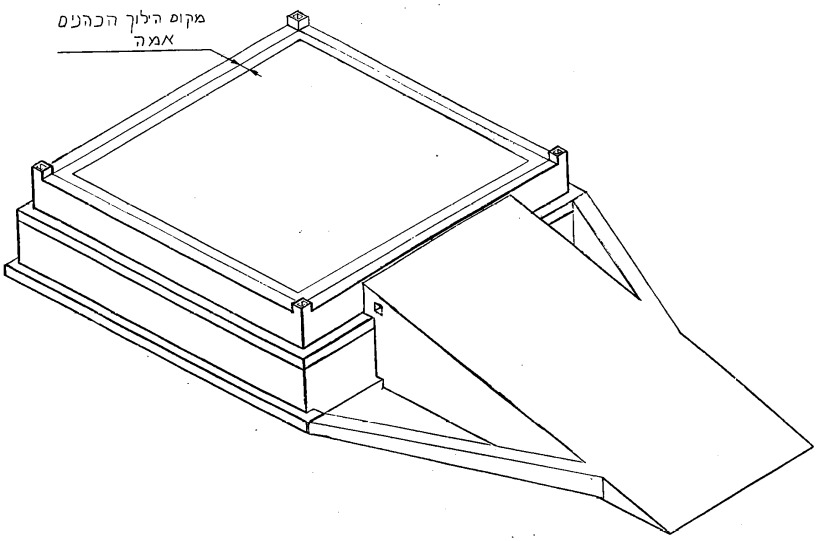

ובגמ׳ שם: חד לכוהנים דלא נישתרקו. ופירש רש״י שם: ולמעלה בראש המזבח העמיקו סביב כמין חריץ עמוק דבר מועט להיות להם שפתו היקף מעקה קטן סביב שלא יחליקו.
דין זה הביא בליקוטי הלכות וז״ל: כרכוב היה על המזבח סביב למעלה כי היכי דלא נישתרקו הכוהנים ממנו, והיא האמה שבין קרן לקרן והאמה של מקום הילוך רגלי הכוהנים.
הרמב״ם לא הזכיר דין זה ותמה שם בליקוטי הלכות בזבח תודה שצ״ע מדוע הרמב״ם לא הזכיר דין זה.

הלכה

כמין חריץ למעלה על המזבח סביב ברוחב שתי אמות, אמה שבין קרן לקרן ואמה של מקום הילוך רגלי הכוהנים, עושים דבר זה כדי שלא יחליקו הכוהנים מעל המזבח. הרמב״ם לא כתב בהלכותיו שמקום זה עשוי כמין חריץ.

מקום המערכות

מקום המערכות הוא ריבוע של עשרים וארבע אמות וארבעה טפחים על עשרים וארבע אמות וארבעה טפחים.
וז״ל הרמב״ם בהלכות בה״ב פ״ב ה״ז: נמצא מקום המערכה רוחב ארבע ועשרים אמה וארבעה טפחים על ארבע ועשרים אמה וארבעה טפחים.
ובהשגות הראב״ד שם כתב: א״א אולי אינו כן כי הארבעה טפחים הם כניסת הקרנות מדופני המזבח, עכ״ל.

כלומר, שמקום המערכה הוא רק עשרים וארבע אמות על עשרים וארבע אמות.
הכסף משנה שם כתב על השגת הראב"ד: ודבר פשוט שטענת אולי אינה טענה.

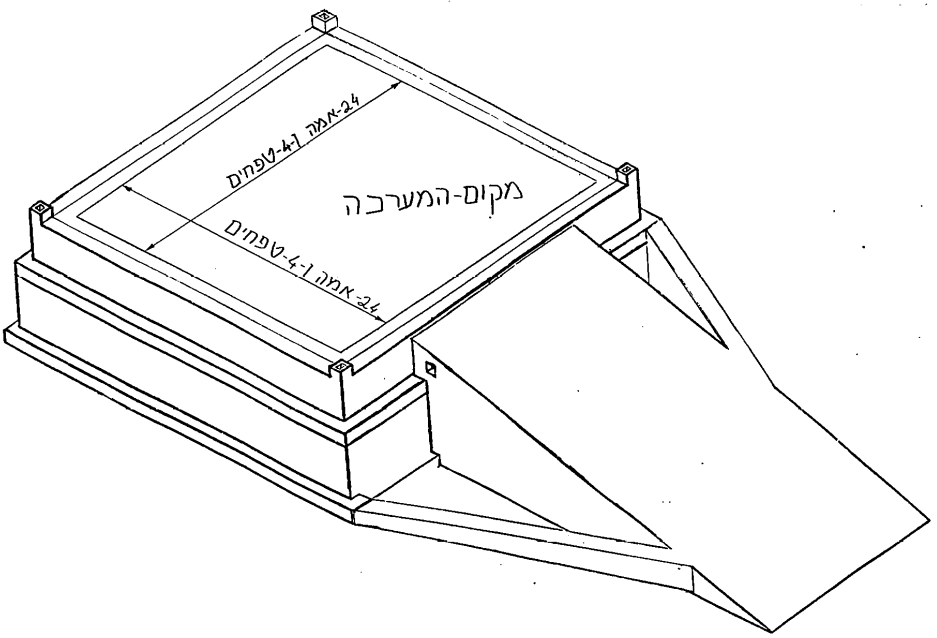

הלכה

מקום המערכה עשרים וארבע אמות וארבעה טפחים על עשרים וארבע אמות וארבעה טפחים.

תפוח

באמצע המזבח יש ערמת דשן עגולה כמין תפוח, ולכן נקראת תפוח.
תמיד פ"ב מ"ב: ותפוח היה באמצע המזבח.

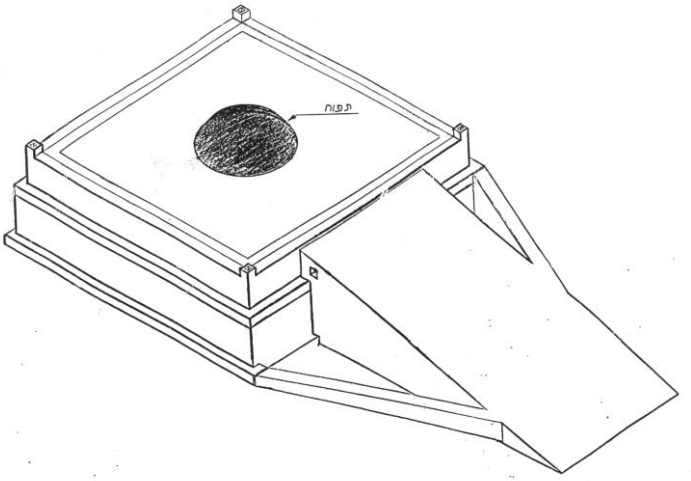

רמב"ם תמידין ומוספין פ"ב ה"ז: וראשי הגזרים הפנימים היו נוגעין בדשן שבאמצע המזבח והוא הנקרא תפוח.
הראב"ד שם בהשגות סובר שעל גג המזבח היתה טבלה מרובעת בגובה אמה ושטחה עשרים ושתים אמה על עשרים ושתים אמה, ואותה האמה היא השלמת עשר אמות לגובה המזבח, והיא נקראת תפוח על שם שהיתה גבוה על כל סביביה.
ומוסיף שם הראב"ד שאפשר שהייתה אותה טבלה קצוצת קרנות כעין עגולה כדי להרוויח מקום המערכה, וכל דבר שהוא גבוה ועגול נקרא תפוח.

על דברי הראב"ד כתב שם הכסף משנה: ודברי הראב"ד על כל בבא זו אינם מוכרחים, ומה שפירש הראב"ד בתפוח אין נראה כן מדברי רש"י שם ובר"פ גיד הנשה צ:.

הלכה

באמצע המזבח יש ערמת דשן עגולה כמין תפוח.

המערכות

המערכה הגדולה

תמיד פ"ב מ"ד: סדר המערכה גדולה מזרחה, וחזיתה מזרחה, וראשי הגזרין הפנימיים היו נוגעים בתפוח, וריווח היה בין הגזרים שהיו מציתין את האליתא משם.

הרא"ש פירש שם: חזיתה, עושה במערכה כמין חלון לצד מזרח ובגמ' בתמיד ל. שואלת הגמ' מה הטעם שעשו חזית בצד מזרח, ותרצה הגמ': רב הונא ורב חסדא חד אמר כדי שתהא הרוח מנשבת בה וחד אמר כדי שיהיו מציתין את האליתא משם.
מיתיבי ריוח היה בהן בין הגזירין שיהיו מציתין את האליתא משם, אמר לך מקומות מקומות עבדי.

ופירש רש"י שם בד"ה מקומות עבדי: כלומר, במקומות הרבה היו נותנים עצים כדי שישרפו עצי המערכה מכל צד, ואיכא ביניהו דלמאן דאמר כדי שתהא הרוח נושבת בו לא היו מציתין האליתא משם.

רמב"ם תמידין ומוספין פ"ב ה"ז: כשמסדר עצי מערכה גדולה מסדר אותה במזרח המזבח, ויהיה מראה שהתחיל לסדר מן המזרח. וריווח היה בין הגזרים, וראשי הגזרים הפנימיים היו נוגעים בדשן שבאמצע המזבח והוא נקרא תפוח.

מדברי הרמב"ם עולה שמקום המערכה הגדולה היה בשטח גדול בכל מזרח המזבח.

לשיטת הראב"ד שהתפוח היה מרובע כ"ב אמה על כ"ב אמה, נמצא שרוחב המערכה אינו גדול מרוחב אמה, שהרי לאחר האמה הוא מקום הלוך הכוהנים. ולפרוש השני בראב"ד שהתפוח היה עגול אם כן שטח המערכה קצת יותר גדול.

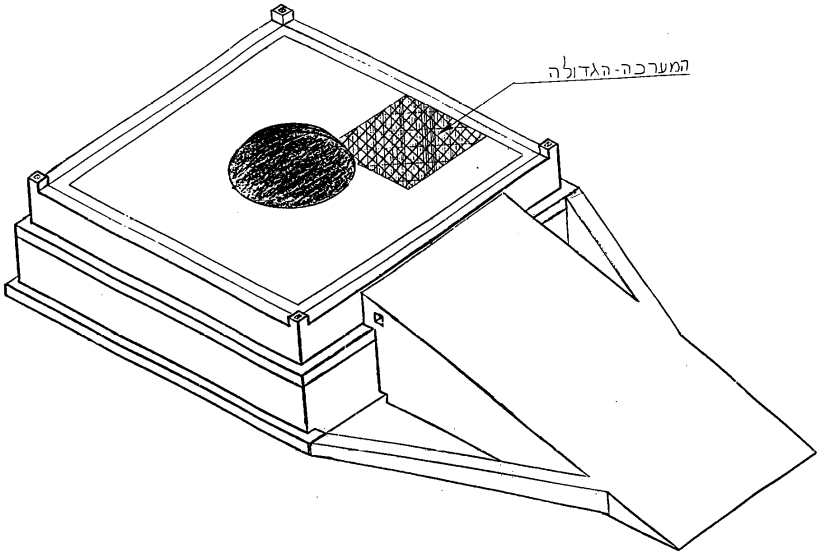

הלכה

את עצי המערכה הגדולה מסדרים במזרח המזבח.
עושים סימן במזרח המערכה שיהיה אות שמצד זה
התחילו לסדר את המערכה.
בין העצים משאירים ריווח כדי להניח שם קסמים דקים לצורך ההדלקה.
עצי המערכה הפנימים נוגעים בתפוח.
בצד המזרחי עושים חלון כדי שהרוח תנשב שם.
(ליקוטי הלכות תמיד ל. ס"ק י.)

מערכה שניה של קטורת

תמיד פ"ב מ"ה: בררו משם עצי תאנה יפין לסדר המערכה שניה לקטורת מכנגד קרן מערבית דרומית, משוך מן הקרן כלפי צפון ארבע אמות.

הטעם לנאמר במשנה מבואר בזבחים נח: שהמשנה היא כמ"ד שכל המזבח נמצא בצפון העזרה, לומדים את המקום שממנו לוקחים גחלים כל יום לצורך נתינתם על המזבח הפנימי להקטיר עליהם קטורת מהמקום שממנו לוקחים את הגחלים הנלקחים ביו"כ מהמזבח החיצון לצורך נתינתם במחתה בקודש הקדשים.

בגחלי יום כפור נאמר "ולקח מלא המחתה גחלי אש מעל המזבח מלפני ה'" (ויקרא טז יב). וביומא מה: למדו שזה כנגד פתח ההיכל.
כלומר, שגחלי יום כיפור וגחלי כל יום ינטלו מהמזבח ממקום שהוא כנגד פתח ההיכל. פתח ההיכל נמצא באמצע העזרה, רוחבו של הפתח עשר אמות ואם כן חמש אמות מהפתח נמצאים בצפון, מכיוון שלדעת התנא של משנתנו כל המזבח נמצא בצפון, נמצא שרק חמש האמות הדרומיות הן כנגד הפתח, וכשנוריד את אמת היסוד, ואמת הסובב, ואמת הקרן, ואמת הילוך הכוהנים נשארה רק אמה אחת שהיא כנגד הפתח.
לפיכך רק באמה זו הייתה מערכת הקטורת וזה מה שנאמר במשנה שהמערכה הייתה משוכה מהקרן כלפי צפון ארבע אמות.
ולמרות שבזבחים שם הגמ' דחתה שאין הכרח להעמיד את המשנה דווקא כמ"ד שכל המזבח היה בצפון, מ"מ במפרש לתמיד שם וברא"ש שם פרשו כמ"ד שהמזבח בצפון קאי, משום דנקטינן דאידך אוקימתא הויא אוקימתא דחוקה, עין בזבחים שם.

שיטת הרמב"ם

רמב"ם הלכות תמידין ומוספין פ"ב ה"ח: ואחר שמסדר מערכה גדולה חוזר ובורר עצי תאנה יפים ומסדר מערכה שניה של קטורת מכנגד קרן מערבית דרומית משוכה מן הקרן כלפי צפון ארבע אמות.

הלחם במשנה בהלכות תמידין ומוספין פ"ב ה"ח הקשה על שיטת הרמב"ם, מצד אחד הרמב"ם בהלכות בית הבחירה פ"ה הט"ו-ט"ז פסק שרוב המזבח היה בדרום העזרה ורק שבע אמות ממנו נמצאות בצפון. ומצד שני פסק הרמב"ם בהלכות תמידין ומוספין פ"ב ה"ח שהמערכה השנייה משוכה מהקרן כלפי צפון ארבע אמות. ואם כן לשיטתו לא תהיה המערכה כנגד הפתח ורק אם ימשכנה כלפי צפון עשרים אמות מהקרן תהיה כנגד הפתח.
שהרי לרמב"ם המזבח נכנס שבע אמות בצפון העזרה וחמש אמות נוספות כנגד חמש האמות הדרומיות של פתח ההיכל, ומכוון שאורכו של המזבח שלשים ושתים אמות, נמצא שרק לאחר עשרים אמות מתחילת הקרן מתחיל הפתח. ותרץ הלחם משנה שלרמב"ם אין הקפדה שמקום המערכה השנייה יהיה דווקא כנגד הפתח, שכל לימוד הגמרא מהפסוק מלפני ה' הוא רק לשיטת רבי יוסי. והרמב"ם סובר שחכמים חלקו עליו וסברתם שכל מערב המזבח נחשב לפני ה', ולכן אפשר לסדר את המערכה של הקטורת בכל המערב. ומה שנאמר במשנה שמרחיקים מהקרן ארבע אמות הוא משום שזה המקום הראשון הראוי לסדור המערכה שהרי לפני זה יש את היסוד, הסובב, הקרן, ומקום הילוך הכוהנים. אבל באמת אין הקפדה אם יערכו את המערכה במקום אחר.

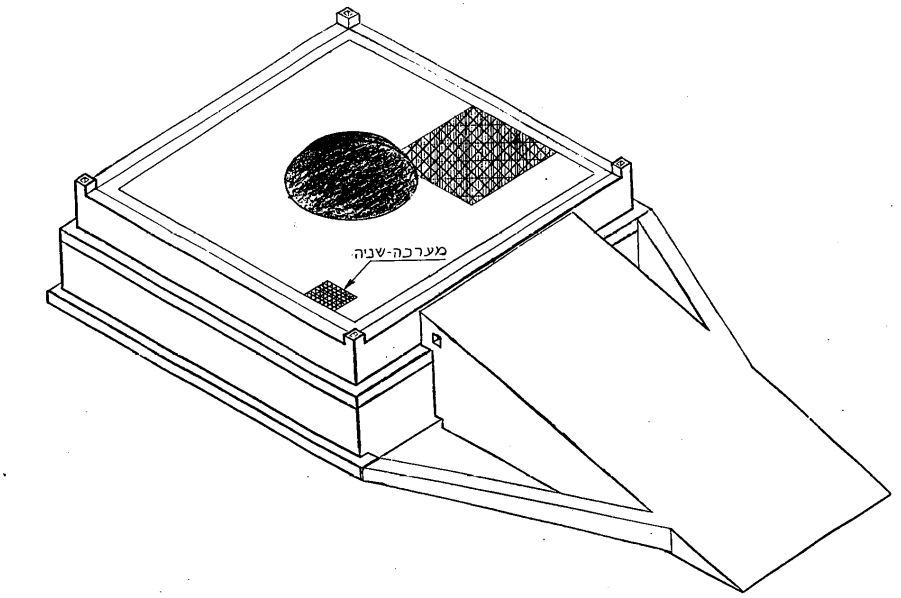

הלכה

מקום מערכה שנייה של קטורת כנגד קרן מערבית דרומית משוך מן הקרן כלפי צפון ארבע אמות.

המערכה השלישית

מסכת יומא מה. תנו רבנן בכל יום היו שתים מערכות והיום שלש, אחת מערכה גדולה ואחת מערכה שניה של קטורת ואחת שמוסיפין בו ביום דברי רבי יהודה, רבי יוסי אומר בכל יום שלש והיום ארבע, אחת של מערכה גדולה ואחת מערכה שניה של קטורת ואחת של קיום האש ואחת שמוסיפין בו ביום.

הרמב"ם בהלכות תמידין ומוספין פ"ב ה"ד פסק כרבי יוסי וז"ל: שלש מערכות של אש עושין בראש המזבח בכל יום. ראשונה מערכה גדולה שעליה מקריבין התמיד עם שאר הקורבנות, ומערכה שניה בצדה קטנה שממנה לוקחין אש במחתה להקטיר קטורת בכל יום, ומערכה שלישית אין עליה כלום אלא לקיום מצות האש שנאמר "אש תמיד תוקד". ובפרק ב ה"ט פסק הרמב"ם: מערכה שלישית של קיום האש עושה אותה בכל מקום שירצה מן המזבח ומצית בה את האש. ולא יצית האש למטה ויעלה אותה למזבח אלא במזבח עצמו מציתין שנאמר "ואש המזבח תוקד בו" מכאן להצתה שלא תהיה אלא בראשו של מזבח.

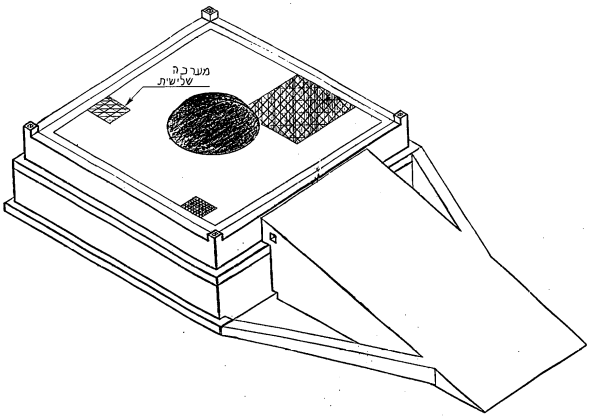

הלכה

המערכה השלישית לקיום מצות "אש תמיד תוקד", מערכה זו אפשר לעשות בכל מקום במזבח.

המערכה הרביעית ביום כיפור

כפי שנתבאר לעיל פסק הרמב"ם כרבי יוסי, וכך פסק הרמב"ם בהלכות יום הכפורים פ"ב ה"ה: בכל יום היו על המזבח שלש מערכות של אש והיום היו שם ארבע, מוסיפין מערכה כדי להדר המזבח ולעטרו.

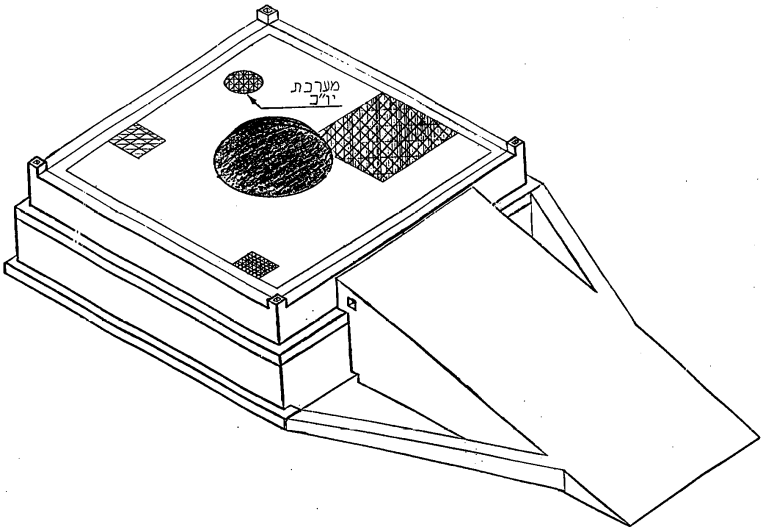

הלכה

ביום כיפור מוסיפים עוד מערכה,
מערכה זו אפשר לעשות בכל מקום במזבח.

הספלים

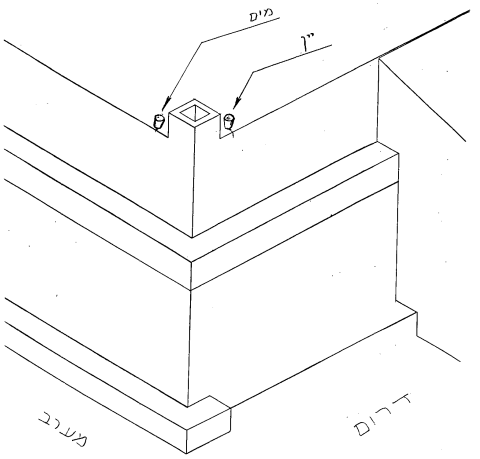

סוכה פרק ד משנה ט: ניסוך המים כיצד? צלוחית של זהב מחזקת שלושת לוגים היה ממלא מן השילוח. הגיעו לשער המים תקעו והריעו ותקעו. עלה בכבש ופנה לשמאלו, שני ספלים של כסף היו שם. רבי יהודה אומר של סיד היו, אלא שהיו מושחרין פניהם מפני היין ומנוקבין כמין שני חוטמין דקין אחד מעובה ואחד דק כדי שיהיו שניהם כלין בבת אחת. מערבי של מים, מזרחי של יין.

רמב"ם תמידין ומוספין פ"י ה"ז:

עלה לכבש ופנה לשמאלו ונותן המים מן הצלוחית לתוך הספל שהיה שם, ושני ספלים של כסף היו שם, מערבי היה בו המים ומזרחי היה בו היין של נסך, ומנוקבין היו כמין שני חוטמין דקין ושל מים היה נקב שלו דק משל יין כדי שיכלה המים עם היין כאחד.

הלכה

בראש המזבח, בקרן דרומית מזרחית יש שני ספלים, המערבי לניסוך המים והמזרחי לניסוך היין.

צורת הספלים

סוכה מח: רש"י ד"ה כמין שני חוטמין דקים: חוטם אחד בספל ונקב אחד בחוטמו. והכהן מערה בפי הספלים והנסכים מקלחין ויורדין דרך החוטמין על גב המזבח, ובמזבח היה נקב שבו המים והיין יורדין לשיתין של מזבח שהיו עמוקין וחלולים מאד. אחד מעובה ואחד דק, אחד מנקבים מעובה אותו של יין ואחד דק אותו של מים.

התוס' שם בד"ה כמין חוטמין דקין חולק על רש"י וז"ל: וזו תימה גדולה, מנין לו כל אותו הענין שמחוטם של הספלים מקלח על גג המזבח ומשם לנקב המזבח ומשם לשיתין, דלמא הוא דמנקב הספלים יורד לשיתין כמין שני נקבי החוטם ולא שהיה בולט כמין חוטם, כי ההיא דתנן במסכת מדות פ"ג מ"ב גבי דמים ובקרן מערבית דרומית היו שני נקבים כמין שני חוטמין דקין שהדמים ניתנין על יסוד מערבית ועל יסוד דרומית ויורדין בהן ומתערבין באמה, ושמא כמין בליטת חוטם היה עשוי על הנקב שלא יפול עליו דבר לסותמו.
אחד מעובה ואחד דק פירש בקונטרס אחד מן הנקבים מעובה, משמע שרוצה לומר שהיה הנקב רחב וגדול זה מזה, ולשון מעובה משמע ששולי הספל היו עבים ומתוך כך אין המשקה ממהר לצאת.

סכום מחלוקת רש"י ותוס'

לדעת רש"י:

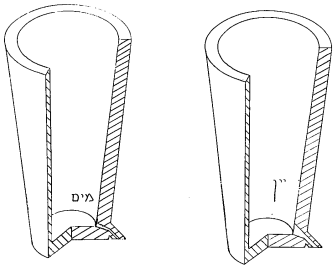

א) בכל ספל הייתה בליטה בתחתיתו כמין חוטם.
ב) הנסכים ירדו בתחילה למזבח ומשם ירדו לשיתין.
ג) הנקב שדרכו יצאו הנסכים היה בספל אחד דק ובספל השני עבה.

לדעת התוס׳:

א) מהספלים לא בלט חוטם.
דעה שניה בתוס׳ שאולי על גבי הנקב שבתוך הספל היה כיסוי כמין חוטם שלא יפול עליו דבר לסותמו.

ב) הנסכים ירדו מנקב הספלים ישר לשיתין.

ג) הנקב בשני הספלים היה שווה בגודלו. ההבדל בין שני הספלים היה בעובי שולי הספל שאחד היה עבה ואחד דק.

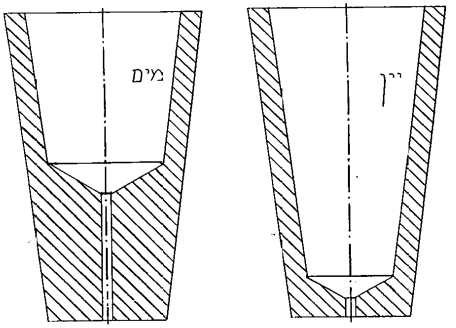

גודלם של הספלים

ירושלמי סוכה פ״ד ה״ו: יוסי בר אשיין בשם רשב״ל, צריכים הספלים להיות פקוקין בשעת הניסוך, מ״ט ״בקודש הסך נסך שכר לה׳״. ופירש שם הקורבן עדה: הנקבים שבספלים צריכין שיהיו סתומים בשעת הניסוך שיראה היין עליו במילואו כאדם שהוא שבע.
לפי הירושלמי צריך ספל המים להכיל שלשה לוגין שזהו שיעור ניסוך המים, וספל היין צריך להכיל ששה לוגין שזהו שיעור נסכי הפר.

בבבלי במסכת סוכה מט: הנוסח שונה: אמר ריש לקיש בזמן שמנסכין יין על המזבח פוקקין את השיתין לקיים מה שנאמר "בקודש הסך נסך שכר לה'".

ופירש רש"י שם: פוקקין את השיתין, את נקב שבראש המזבח שהנסכים יורדין בו לשיתין שיראה היין עליו כגרון מלא ושבע.
רש"י לשיטתו שהנסכים לא היו יורדים ישר לשיתין אלא היו יורדים תחילה על גבי המזבח, ואם כן לשיטת רש"י אין נ"מ לגודל הספל.

ולשיטת התוס' בסוכה מח: ד"ה כמין, שהנסכים ירדו מנקב הספלים ישר לשיתין. אם כן כשהיו פוקקים את השיתין, הספלים צריכים להכיל את כמות היין והמים שמנסכים לתוכן, כמבואר בירושלמי.

הלכה

לדעת הירושלמי והתוס' ספל המים צריך להכיל שלושה לוגים וספל היין צריך להכיל שישה לוגים.

השיתין

מידות פ"ג מ"א: אמר רבי יוסי מתחילה לא היה [היסוד] אלא שמונה ועשרים על שמונה ועשרים, כונס ועולה במידה זו עד שנמצא מקום המערכה עשרים על עשרים, וכשעלו בני הגולה הוסיפו עליו ארבע אמות מן הדרום וארבע אמות מן המערב כמין גמא.
במסכת זבחים סא: כי אתא רבין אמר ר"ש בן פזי משום בר קפרא שיתין הוסיפו.

פירש רש"י שם: קרן מערבית דרומית הוסיפו למושכה לדרום ולמערב ששם היו מנסכין נסכים כדאמרינן במתניתין דלקמן סג. ובימי שלמה היה כמין בור כרוי אצל המזבח באותה זוית לירד הנסכים בתוכו, ויורדין מן המזבח ולרצפה, והם קלטו אותו הבור לתוך המזבח ועשו נקבים כנגדן בראש המזבח לירד הנסכים שם.

הרמב"ם בהלכות בה"ב פ"ב ה"יא כתב: ובקרן מערבית דרומית היו שני נקבים כמין שני חוטמין דקין והן הנקראים שיתין שהדמים יורדים בהן ומתערבין באמה ויוצאין לנחל קדרון.

ובהלכות מעשה הקורבנות פ"ב ה"א כתב הרמב"ם: והיין יתנסך על המזבח, ואין נותנין אותו על האש אלא מגביה ידו ויוצק על היסוד והוא יורד לשיתין.

עולה מדברי הרמב"ם, שהדם והיין היו יורדים דרך השיתין שביסוד.

ובהלכות מעשה הקורבנות פ"ז ה"יא-יב כתב הרמב"ם שהמנסך היה עולה לראש המזבח, פונה לימין ומקיף מקרן דרומית מזרחית עד שמגיע לקרן מערבית דרומית ושם נותנים לו את המים או את היין ומנסך.

ופ"ב ה"א שם כתב שמנסך על היסוד.
ולפי זה מובן מדוע כתב שם הרמב"ם שמגביה ידו ויוצק על היסוד, מכוון שהכהן צריך לצקת מעבר לסובב כדי להגיע ליסוד, לכן הוא צריך להגביה את ידו.
ובהלכות תמידין ומוספין פ"י ה"ז מבואר ברמב"ם שבחג הסוכות, שהיו צריכים לנסך את היין והמים בבת אחת, היו משתמשים בספלים שאחד חוטמו דק ואחד חוטמו עבה, כדי שיכלו המים והיין בבת אחת כאשר מנסכים אותם על יסוד המזבח.

וכתב הראב"ד בהלכות מעשה הקורבנות פ"ב ה"א על דברי הרמב"ם שיוצק את היין על היסוד: אמר אברהם זה שבוש שלא היה יוצק על

היסוד, אלא בספל של יין שהיה בקרן מערבית דרומית עם ספל של מים של ניסוך המים בחג.

וכתב שם הכסף משנה: וסובר הראב"ד שכך היו עושים לכל הנסכים שהיו נותנים אותם בספל וממנו יורד לשיתין, ורבנו סובר שמאחר שלא הוזכרו בתלמוד ספלים אלא בניסוך דחג משמע שלא היו הספלים משמשים אלא לאותו ניסוך בלבד.

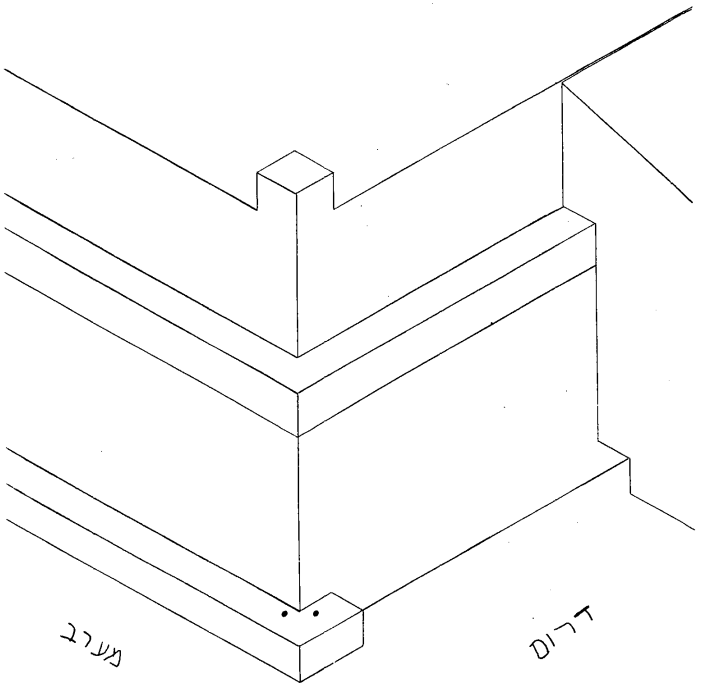

הלכה

השיתין הם שני נקבים בקרן מערבית דרומית של היסוד, דרך הנקבים יורדים הדמים היין והמים.

שית

מידות פ״ג מ״ג: למטה ברצפה באותה הקרן מקום היה שם אמה על אמה, וטבלה של שיש וטבעת הייתה קבועה בה שבו יורדים לשית ומנקים אותו.

וכך פסק הרמב״ם בה״ב פ״ב הי״ב.

בתפארת ישראל פירש שהשית הוא חלל מתחת יסוד המזבח שהדמים שותתים לשם, ומנקים אותו מהדמים הקדושים המעכבים את זרימת הדם.

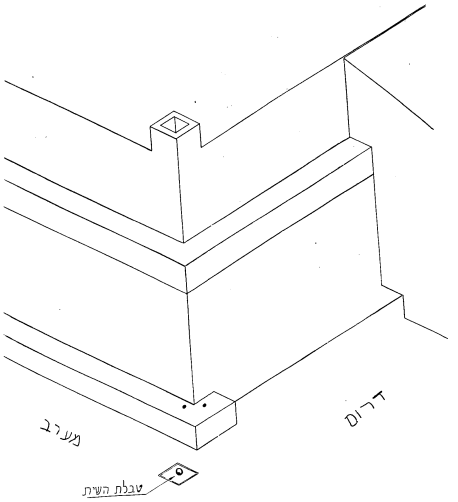

הלכה

בקרן מערבית דרומית יש פתח בגודל אמה על אמה,
דרך פתח זה יורדים אל חלל הנמצא מתחת ליסוד המזבח הנקרא שית.
מעל לפתח יש טבלה של שיש וטבעת קבועה בה
כדי לאפשר את הרמתה.

הכבש הגדול

מידות פ"ג מ"ג: וכבש היה לדרומו של מזבח שלשים ושתים על רוחב שש עשרה.
בזבחים נד. מבואר שבמניין שלשים ושתים אמה כלול מה שהכבש היה פורח כנגד האמה של היסוד והאמה של הסובב.
הכוונה למקום שבו היה ראוי להיות יסוד שהרי בדרום לא היה יסוד.
בזבחים סב: שואלת הגמרא הרי במשנה במסכת מידות פ"ה מ"ב כתוב שהכבש והמזבח ביחד אורכם שישים ושתים, והרי למדנו במסכת מידות פ"ג מ"א,ג שהכבש היה שלשים ושתים אמות והמזבח שלשים ושתים אמות, ואם כן אורכם ביחד שישים וארבע אמות?
ומתרצת הגמרא שיש לנכות שתי אמות העליונות מן הכבש, לפי שהיה אמה כנגד היסוד ואמה על הסובב של המזבח ונמצאו שתי האמות העליונות שלו נבלעות בשתי אמות של המזבח.
וכך כתב הרמב"ם בהלכות בית הבחירה פ"ב הי"ג: וכבש היה בנוי לדרומו של מזבח, אורכו שלשים ושתים על רוחב שש עשרה אמה, והיה אוכל בארץ שלשים אמה מצד המזבח ופורח ממנו אמה על היסוד ואמה על הסובב.

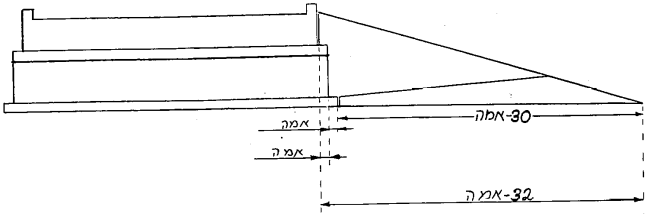

הלכה
אורכו של הכבש שלושים ושתים אמות,
מהם שלושים אמות עד המזבח,
אמה מעל היסוד ואמה מעל הסובב.

אורך שיפועו של הכבש

כתב הגר"א בפירושו למידות פ"ג מ"ג ששיפועו של הכבש היה ארוך יותר והוא שלשים ושלש אמות וחמישית.

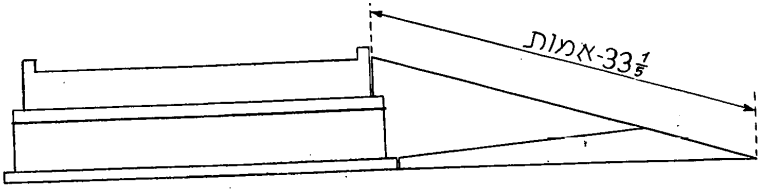

רוחבו של הכבש

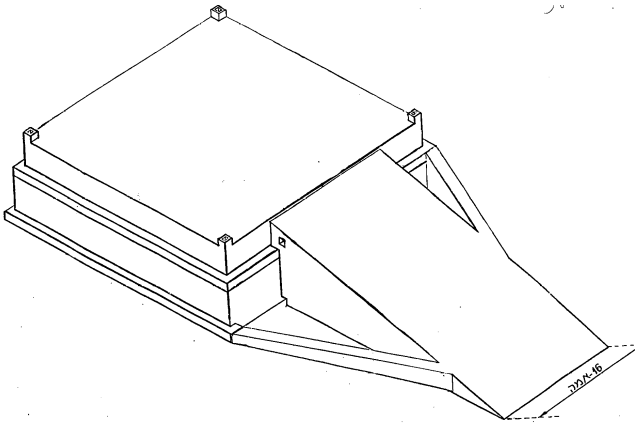

מידות פ"ג מ"ג: וכבש היה לדרומו של מזבח שלשים ושתים על רוחב שש עשרה.

וכך הוא ברמב"ם בה"ב פ"ב ה"יג: וכבש היה בנוי לדרומו של מזבח, אורכו שלשים ושתים על רוחב שש עשרה.

מקום עמידתו של הכבש

הכבש עמד באמצע המזבח כמבואר ברש״י לזבחים סד. ד״ה צבר.

גובהו של הכבש

כתב הרמב״ם בה״ב פ״ג הי״ג: וגובה הכבש תשע אמות פחות שתות עד כנגד המערכה.
פירוש דבריו הוא שגובה המזבח חמישים ושמונה טפחים, מגובה זה יש להוריד חמשה טפחים של גובה הקרנות, ואם כן גובהו של המזבח מהקרקע חמישים ושלשה טפחים שהם תשע אמות פחות טפח באמה בת ששה טפחים.

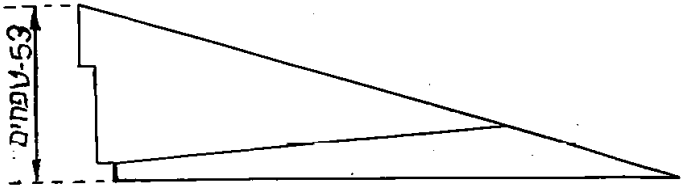

הלכה

אורך שיפועו של הכבש שלושים ושלוש אמות וחמישית, רוחבו שש עשרה אמות, גובהו חמישים ושלושה טפחים. הכבש עומד באמצע המזבח.

האוויר שבין הכבש הגדול למזבח

זבחים סב: אומר היה ר"ש בן יוחאי אויר יש בין כבש למזבח.
לדעת רבי יוסי המקור לדברי ר"ש בן יוחאי הוא מהפסוק "ועשית עולותיך הבשר והדם" (דברים יב). מה דם בזריקה אף בשר בזריקה.
רב פפא אמר כי דם, מה דם אויר קרקע מפסיקו אף בשר אוויר קרקע מפסיקו.
וכתבו שם התו"ס בד"ה אוויר קרקע מפסיקו, קרקע לאו דווקא שהיה פורח אמה על יסוד ואמה על הסובב, ובלאו קרא היה צריך אוויר משום שנאמר סביב כדבסמוך אלא דסגי במשהו אבל הכא בעניין אויר גדול וניכר שהוא לצורך אוויר.

ובפסחים עז. ד"ה אוויר קטן כתבו התוס': בלא אויר נמי היה יכול לקיים מצות זריקה, אלא לכך היה אוויר שעל ידי כך יזכור לזרוק.

בזבחים פז: ד"ה אוויר הביאו התוס' את שיטת רבנו חיים הסובר שצריך אוויר קרקע, ואם כן צריך מרחק של יותר מאמה בין הכבש ולמזבח.

סיכום שיטת התוס': צריך מרחק של אוויר גדול וניכר בין הכבש למזבח, אבל אין צורך להרחיק אמה.

שיטת רש"י: רש"י בזבחים סב: ד"ה רב פפא: לא מצית אמרת דהיקש לאשמוענן אתא דעומד בצד המערכה וזורק דהפסקה אוויר רצפה בעינן כי דם, מה דם אוויר קרקע, הרצפה מפסיק בינו למזבח אף בשר.
משמע מדברי רש"י שלדעת רב פפא צריך אוויר רצפה, ואם כן יהיה גודל האוויר יותר מאמה בגלל הסובב שנמצא מתחתיו.
ולרבי יוסי שיעור האוויר מועט.
בשמות כז ה, בד"ה כרכב המזבח, פירש רש"י: והכבש היה בדרום המזבח מובדל מן המזבח מלא חוט השערה.

סיכום שיטת רש"י: מספיק מרחק של מלא חוט השערה בין הכבש למזבח.

הרמב"ם בהלכות בית הבחירה פ"ב הי"ג כתב: ואוויר מעט היה מפסיק בין הכבש למזבח כדי ליתן האברים למזבח בזריקה.

ובהלכה יד כתב על הכבשים הקטנים: ומבודלין מן המזבח כמלא נימא.
מדברי הרמב"ם משמע שצריך מרחק של אוויר יותר ממלא נימא, אבל אין צריך שיפסיק אוויר קרקע.

סיכום הדעות במרחק האוויר שבין הכבש למזבח

שיטת רש"י: אוויר כחוט השערה.
תוס': מרחק שיהיה ניכר ופחות מאמה.
רמב"ם: אוויר מעט, אבל יותר מעובי חוט השערה.

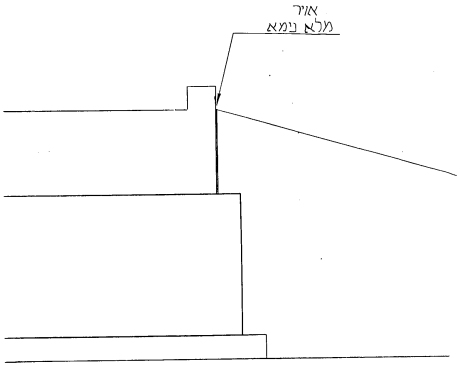

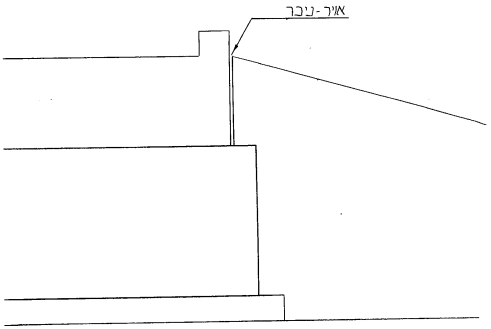

הלכה

בין הכבש למזבח צריך שיהיה רווח מועט.

רבובה

מידות פ״ג מ״ג: ורבובה היתה לו במערבו, ששם היו נותנים פסולי חטאת העוף.
כתב הרמב״ם בהלכות בה״ב פ״ב הי״ד: וחלון הייתה במערבו של כבש אמה על אמה ורבובה הייתה נקראת שבה נותנים פסולי חטאת העוף עד שתעבור צורתה ותצא לבית השרפה.

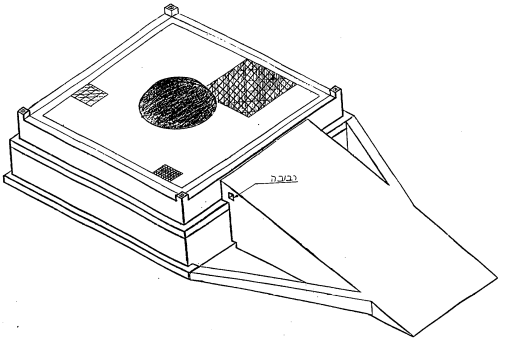

כתב שם הראב״ד בהשגות: אמר אברהם לא כי אלא החלון לבד והרבובה לבד וכך היא שנויה במסכת מידות.

וכתב שם הכסף משנה
על דברי הראב״ד: ושותיה דמר לא ידענא שאין במסכת מידות זולת המשנה שכתבתי בסמוך, ורבינו כתב בפירוש המשנה דאיתא בתוספתא בזבחים (פ״ז סה״ב) חלון הייתה במערבו של כבש אמה על אמה ורבובה הייתה נקראת ששם זורקין פסולי חטאת העוף עד שתעבור צורתה ותצא
לבית השרפה, עכ״ל. והוא הלשון שהעתיק פה תיבה בתיבה. ולשון רבובה פירש ה״ר עובדיה שהוא כמו נבובה, כלומר שהייתה חלולה.

הלכה
במערבו של הכבש יש חלון, גודלו אמה על אמה.
בחלון זה נותנים את פסולי חטאת העוף
עד שתעבור צורתם ויצאו לבית השרפה.

הכבשים הקטנים

זבחים סב: אמר רב יהודה שני כבשים קטנים יוצאין מן הכבש שבהן פונים ליסוד ולסובב ומובדלין מן המזבח מלא נימא.

פרש"י שם ד"ה שני כבשים: אותו שפונין בו לסובב יצא במזרחו של כבש לימין, ויוצא ומתחיל בשיפולו של כבש ונמשך ועולה באלכסון עד שמגיע לסובב. והפונה ליסוד יוצא למערבו להוליך בו שירים של חטאת כשיורד מהמזבח פונה לשמאלו ליסוד דרומי ומתחיל לצאת בשיפולו של כבש רחוק מן המזבח כדי שיהא נח לשפע ולירד ליסוד, עכ"ל.

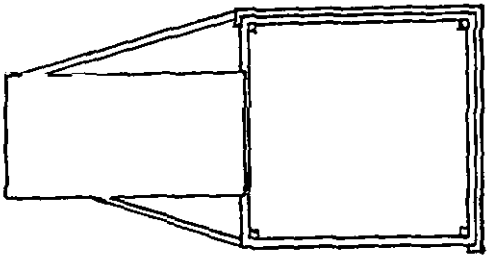

בזבחים סד. מבואר סדר עבודתו של הכהן שזכה בתרומת הדשן: דתנן נטל מחתה של כסף ועלה לראש המזבח ופינה את הגחלים אילך ואילך, וחתה מן המאוכלות הפנימיות ויורד, הגיע לרצפה מחזיר פניו כלפי צפון והולך למזרחו של כבש כעשר אמות, צבר את הגחלים על גבי הרצפה רחוק מן הכבש שלשה טפחים.

מבואר מדברי הגמ' שבמזרח הכבש עשר אמות מתחילת שיפועו היה בית הדשן סמוך לכבש שלשה טפחים, מכאן שמקום יציאת הכבש לסובב היה צפונה לבית הדשן לפחות אחרי עשר אמות מתחילת הכבש.

מקום יציאת הכבש ליסוד

מלשון רש"י אפשר לדקדק שמקום היציאה של הכבש ליסוד היה לפני מקום יציאת הכבש לסובב, שעל מקום יציאת הכבש ליסוד כתב רש"י ומתחיל לצאת בשיפולו של כבש רחוק מן המזבח ואלו על מקום יציאת הכבש לסובב לא כתב שהיה רחוק מהמזבח.

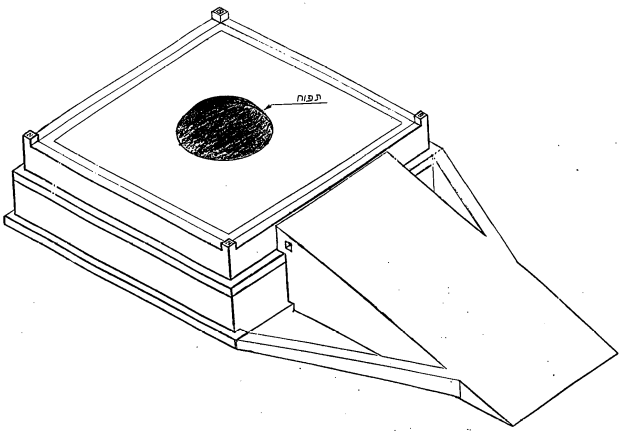

התוס' בזבחים סד. ד"ה יותר, כתבו שנראה שהיה כבש קטן נוסף מהסובב בקרן דרומית מערבית לכבש, וסיימו שם התוס' שקשה על דעה זו מדוע בדף סב: הזכירו שיש רק שני כבשים קטנים ולא אמרו שיש שלשה.

בספר חנוכת הבית תרץ את קושיית התוס' שבאמת היה כבש שיצא מהסובב אלא שהוא לא התחבר לכבש הגדול אלא לכבש הקטן המוליך ליסוד, ואם כן רק שני כבשים קטנים יוצאים מהכבש הגדול, וכן מצויר בסוף ספר צורת הבית לתו"י.

רמב"ם בה"ב פ"ב הי"ד: ושני כבשים קטנים יוצאים ממנו שבהם פונים ליסוד ולסובב, ומובדלין מן המזבח כמלא נימא.

הלכה

שני כבשים קטנים יוצאים מהכבש הגדול,

הכבש הימני מגיע לסובב והכבש השמאלי מגיע ליסוד.

הכבשים רחוקים מהמזבח מרחק קטן מאד כעובי השערה.

בניית המזבח מאבנים

כתב הרמב"ם בהלכות בית הבחירה פ"א הי"ג: המזבח אין עושין אותו אלא בנין אבנים, וזה שנאמר בתורה: "מזבח אדמה תעשה לי" שמות כ כא, שיהיה מחובר באדמה, שלא יבנוהו לא על גבי כפין ולא על גבי מחילות, וזה שנאמר: "ואם מזבח אבנים" שמות כ כב, מפי השמועה למדו שאינו רשות אלא חובה.

כתב שם הכסף משנה שמקורו של הרמב"ם מהמכילתא סוף פרשת יתרו, וכך נאמר שם: רבי ישמעאל אומר: "מזבח אדמה תעשה לי", שלא תבנהו לא על גבי כיפין ולא על גבי עמודים. והתם קאמר דקרא דואם מזבח אבנים חובה, וע"ג דתנאי פליגי עליה התם, פסק רבינו כוותיה משום דבריש פרק קודשי הקודשים דף נח. סתם תלמודא כוותיה, עכ"ל.

במסכת זבחים סא: אמר רב הונא אמר רב מזבח של שילה של אבנים היה, תניא נמי הכי ר"א בן יעקב אומר מה ת"ל אבנים, אבנים, אבנים, שלש פעמים בשמות כ, אחד של שילה ואחד של נוב וגבעון ובית עולמים.
וכתב שם החפץ חיים בספרו לקוטי הלכות: מזה שמענו שאין בונין מזבח אלא של אבנים, וכעין זה איתא במכילתא על הפסוק "ואם מזבח אבנים תעשה לי", רבי ישמעאל אומר ואם מזבח אבנים, חובה אתה אומר, חובה או אינו אלא רשות, ת"ל אבנים שלמות תבנה, חובה.

וכתב שם בזבח תודה ד"ה ומזה: אלא של אבנים, וכן פסק הרמב"ם בהלכותיו ומקורו מזה הסוגיא וממכילתא כמו שכתב בכ"מ. וקשה דבמכילתא שלפנינו מסיק בהדיא דמה ת"ל "ואם מזבח אבנים תעשה לי", אלא אם רצה לעשות של אבנים יעשה, של לבנים יעשה, ומה שאמר ר"י מתחילה שהוא חובה, צ"ל שהוא חובה לבנות מזבח, ואולי

דהרמב"ם יסבור דסוף המימרא אינו של רבי ישמעאל וכן משמע קצת מפירוש רש"י בחומש וצ"ע.

ובתורת קודשים כתב שם: מ"ע מן התורה לבנות מזבח בעזרה ואין בונים אותו אלא של אבנים.
בתורה תמימה לשמות שם כתב שהגר"א הגיה את המכילתא ובמקום רצה של לבנים כתב רצה של אדמה, והסביר שם בעל תורת תמימה משום שאין לבנים בכלל אבנים.

הלכה

את המזבח בונים רק מאבנים.

אבן שנגע בה ברזל

נאמר בשמות כ כב "ואם מזבח אבנים תעשה לי לא תבנה אתהן גזית, כי חרבך הנפת עליה ותחללה". ובמכילתא שם: מהו גזית, גזוזות, שהונף עליהם ברזל.
ברמב"ם בהלכות בית הבחירה פ"א הי"ג כתוב: המזבח אין עושים אותו אלא בנין אבנים גזית.
והדבר תמוה שהרי אסור לבנות גזית, ובכ"י אברבנאל ובדפוס רומי אין את המילה גזית, וכן נראה בכסף משנה, וכן בנוסח הרמב"ם במהדורת פרנקל הושמטה המילה גזית.

משנה מידות פ"ג מ"ד: ומביאים משם אבנים שלמות שלא הונף עליהם ברזל, שהברזל פוסל בנגיעה, ובפגימה לכל דבר... שהברזל

נברא לקצר ימיו של האדם והמזבח נברא להאריך ימיו של האדם, אינו בדין שיונף המקצר על המאריך.

וברמב"ם בה"ב פ"א ה"טו: כל אבן שנגע בה הברזל אע"פ שלא נפגמה פסולה לבנין המזבח ובנין הכבש שנאמר: "כי חרבך הנפת עליה ותחללה", והבונה אבן שנגע בה ברזל במזבח או בכבש לוקה, שנאמר: "לא תבנה אתהן גזית".

לדעת התוס' במסכת סוכה דף מט. ד"ה שכל מזבח, אפילו אם נגע הברזל באבן מחוץ לעזרה, נפסלה האבן.

הלכה

אבן שנגע בה ברזל, אף על פי שלא נפגמה פסולה למזבח.

נגיעת ברזל באבן לפני שהוקדשה

לדעת המשנה למלך על הרמב"ם בהלכות בית הבחירה פ"א הט"ו האסור חל גם אם נגע הברזל באבן לפני שהוקדשה.

לדעת התוס' בסוכה דף מט. ד"ה שכל מזבח, לפני שהוקדשו האבנים למזבח אין נגיעת הברזל פוסלת אותם.
וכן הביא דעה זו המשנה למלך בהלכות בה"ב פ"א הט"ו בשם הר"ב באר שבע, שלפני שהוקדשו האבנים אין נגיעת הברזל פוסלת אותם.

הלכה

ברזל שנגע באבן לפני שהוקדשה י"א שהאבן לא נפסלה וי"א שנפסלה.

אבן שנגע בה ברזל

מכילתא לשמות שם: "לא תבנה אתהן גזית". יכול אם בנה יהיה מזבח כולו פסול, ת"ל "לא תבנה אתהן, הן פסולות ואין המזבח כולו פסול.
ופסק הרמב"ם בה"ב פ"א הט"ז: אבן שנפגמה או שנגע בה ברזל אחר שנבנית במזבח או בכבש, אותה האבן פסולה והשאר כשרות.

וכתב שם הכסף משנה: בפ"ג של מידות מ"ד נפגמה אחת מהן היא פסולה וכולן כשרות, ומשמע לרבינו שהוא הדין לנגע בה ברזל.

בבאור הגר"א למידות פ"ג מ"ד כתב שנגיעת הברזל באבן אחת פוסלת את כל המזבח.
לדעת התוספתא לבב"ק פ"ז אינו פוסל אלא ברזל אבל שאר מיני מתכות לא פוסלים.

הלכה

אבן שנגע בה ברזל, היא נפסלת ואין המזבח כולו נפסל.

האיסור

רמב"ם בה"ב פ"א הט"ו: והבונה אבן שנגע בה ברזל במזבח או בכבש לוקה, שנאמר: "לא תבנה אתהן גזית".
וכן הוא בסה"מ מל"ת מ, סמ"ג לאוין רצ, החינוך מ.

וכתבו המל"מ שם , והמנחת חינוך מצוה מ, שאין איסור בהנפת ברזל על אבן הבנויה במזבח, אף על פי שנפסלת, שהאיסור אינו אלא בשעת הבנין.
לדעת בה"ג, לאווין לד לא תבנה, ולאווין רעט לא תניף, יש לאו מיוחד של לא תניף עליהם ברזל, ויש לאו אף על נגיעת הברזל באבני המזבח.

הלכה

הבונה במזבח או בכבש אבן שנגע בה ברזל לוקה.

שלימותן של האבנים

מסכת מידות פ"ג מ"ד: אחד אבני הכבש ואחד אבני המזבח מבקעת בית הכרם, וחופרין למטה מהבתולה, ומביאים משם אבנים שלמות שלא הונף עליהם ברזל, שהברזל פוסל בנגיעה ובפגימה לכל דבר.

רמב"ם ביה"ב פ"א הי"ד: כל אבן שנפגמה כדי שתחגור בה הציפורן כסכין של שחיטה הרי זו פסולה לכבש ולמזבח, שנאמר: "אבנים שלמות תבנה את מזבח ה'", דברים כז ו, ומהיכן היו מביאין אבני מזבח? מן בתולת הקרקע חופרין עד שמגיעין למקום הניכר שאינו מקום עבודה ובנין ומוציאין ממנו האבנים, או מן הים הגדול, ובונין בהן.

הלכה

אבני המזבח והכבש צריכות להיות שלמות.

אבן שנפגמה

מידות פ״ג מ״ד: נפגמה אחת מהן [מהאבנים שבמזבח הבנוי], היא פסולה וכולן כשרות.

רמב״ם בה״ב פ״א הט״ז: אבן שנפגמה או שנגע בה ברזל אחר שנבנית במזבח או בכבש, אותה האבן פסולה והשאר כשרות.

הלכה

אבן מאבני המזבח והכבש שנפגמה או שנגע בה ברזל היא פסולה ושאר האבנים כשרות.

פגימה פוסלת בכל דבר

מידות פ״ג מ״ד: ומביאים משם אבנים שלמות שלא הונף עליהן ברזל, שהברזל פוסל בנגיעה, ובפגימה לכל דבר.
הערוך, המאירי והרא״ש גורסים ״והפגימה בכל דבר״, כלומר, הפגימה פוסלת באבנים מכל דבר הפוגם, אפילו הוא לא מברזל.

גם מלשון הרמב״ם בה״ב פ״א הי״ד משמע שפגימה הנעשית מכל דבר פוסלת, שכתב הרמב״ם: כל אבן שנפגמה כדי שתחגור בה הציפורן כסכין של שחיטה, הרי זו פסולה לכבש ולמזבח.
והרמב״ם לא כתב שדוקא אם האבן נפגמה מברזל.

הלכה
אבן שנפגמה מכל דבר אפילו אינו ברזל פסולה למזבח ולכבש.

שיעור הפגימה באבני המזבח

חולין יח. וכמה פגימת המזבח, כדי שתחגור בה ציפורן. מיתיבי כמה פגימת המזבח, רבי שמעון בן יוחאי אומר טפח, ר"א בן יעקב אומר כזית, לא קשיא הא בסידא הא באבנא.

וכן פסק הרמב"ם בה"ב פ"א הי"ד: כל אבן שנפגמה כדי שתחגור בה הציפורן כסכין של שחיטה, הרי זו פסולה לכבש ולמזבח.

הלכה

אבן שנפגמה כחגירת ציפורן פסולה.

שיעור פגימת הסיד שעל גבי האבנים

חולין יח. רבי שמעון בן יוחאי אומר טפח, ר"א בן יעקב אומר כזית. הרמב"ם בהלכות בה"ב פ"ב הי"ח: מזבח שנפגם מבנינו, אם נפגם מבנינו טפח פסול, פחות מטפח כשר, והוא שלא יהיה בנשאר אבן פגומה.

וכתב שם הכסף משנה שהרמב"ם פסק כרשב"י, משום דמריה דתלמודא הוא הוא טפי מרא"בי, ואע"ג דקי"ל גיטין סז. משנת רבי אלעזר בן יעקב קב ונקי אפשר דהני מילי במשנה אבל לא בבריתא.

הלכה

בנין המזבח שנפגם טפח פסול, עד טפח כשר ובלבד שאבניו נשארו שלמות.

הבונה אבן פגומה במזבח

רמב"ם בה"ב פ"א הט"ו: הבונה אבן פגום עובר בעשה.
כתב שם הכסף משנה: דכתיב "אבנים שלימות תבנה את מזבח ה' אלקיך" דברים כז ו.

הלכה

הבונה אבן פגומה במזבח עובר בעשה.

מקום הבאתן של האבנים

מידות פ"ג מ"ד: אחד אבני הכבש ואחד אבני המזבח מבקעת בית כרם, וחופרין למטה מהבתולה ומביאים משם אבנים שלמות שלא הונף עליהן ברזל.
הרמב"ם בהלכות בית הבחירה פ"א הי"ד: ומהיכן היו מביאין אבני מזבח, מן בתולת הקרקע. חופרין עד שמגיעין למקום הניכר שאינו מקום עבודה ובנין ומוציאין ממנו האבנים, או מן הים הגדול, ובונין בהן.
ובפ"ב הט"ז: מביא אבנים שלמות גדולות וקטנות. בגמ' בזבחים נד. ומביא חלוקי אבנים מפולמות. פרש"י שם: מפולמות - לחות, וכן פירש תוס' שם.
התוס' בחולין יח. ד"ה וכמה: ויש לומר דפרק איזה מקומן זבחים נד. משמע שבנו אותם באבנים קטנות וחלקות שלא היה בהם שום פגימה, כגון חלוקי אבנים של נחל.

תוס׳ סוכה מט. ד״ה שכל: משמע בזבחים נד. שבנו אותן באבנים החלוקות, כגון חלוקי אבנים מן הנחל שבחול הים, ובחול הים נבראו חלקות מששת ימי בראשית.

כתב בליקוטי הלכות, בזבח תודה לזבחים נד. ד״ה ומביא: ומביא חלוקי אבנים מפולמות, הינו אבנים חלוקין שאין בהן שום פגימה כגון חלוקי אבנים של נחל (תוס׳ חולין יח), דאם יש בהם פגימה פסולין למזבח, וכן פסק הרמב״ם בהלכותיו, אומנם אפשר לומר דדוקא
האבנים שבולטים לחוץ, אבל לא אלו המובלעים בעובי המזבח, ואפשר דאין לחלק בזה מדכתיב ״אבנים שלמות תבנה את מזבח ה׳ אלקיך״, משמע דכל אבנים שתעשה מהן המזבח צריך שיהיו שלמות, וצ״ע.

הלכה
את האבנים מביאים מהיבשה
ממקום שידוע שלא עבדו שם או מהים.

לקיחת האבנים לשם קודש

ירושלמי יומא פרק ג הלכה ו: אבני קודש צריך שתהא חציבתן בקודש, ובקודש יחצבו.
פירש שם בפני משה: למזבח וכיוצא בו צריך שתהא חציבתן בקודש, כלומר לשם קודש, ובקודש יחצבו כלומר שיהיו נשארין לקודש ואל ישנו אותם להיות להדיוט.

בקורבן עדה שם פירש: צריך שתהא חציבתן בקודש, דהיינו לשם קודש, ובקודש יחצבו, כלומר אע"ג שהתחיל לחצוב לשם קודש לא מהני עד שיהא כל מעשיהן לשם קודש.

תוספתא מגילה פ"ב ה"י: אבנים וקורות שנפסלו מתחילה להדיוט אין בונין אותן בהר הבית. אבני היכל ועזרות שנפגמו אין להם פדיון וטעונין גניזה.

רמב"ם בה"ב פ"א ה"כ: אין עושין כל הכלים מתחילתן אלא לשם הקודש, ואם נעשו מתחילתן להדיוט אין עושין אותן לגבוה, וכלי גבוה עד שלא נשתמש בהן גבוה רשאי להשתמש בהן הדיוט, ומשנשתמש בהן גבוה אסורין להדיוט.
אבנים וקורות שחצבן מתחילה לבית הכנסת אין בונין אותן בהר הבית.

הלכה

לקיחת האבנים צריכה להיות לשם קודש.

סיוד המזבח

מידות פ"ג מ"ד: לא היו סדין אותן [את המזבח והכבש] בכפיס של ברזל שמא יגע ויפסול.
רמב"ם בה"ב פ"א הט"ז: ומלבנין את המזבח פעמיים בשנה, בפסח ובחג. וכשמלבנין אותו מלבנין במפה, אבל לא בכפיס של ברזל, שמא יגע באבן ויפסול.

הלכה

מסיידים את המזבח פעמים בשנה במברשת שאין בה ברזל.

כיצד בונים את המזבח

זבחים נד.: תא שמע דתני לוי כיצד בונין את המזבח מביאין מלבן שהוא שלשים ושתים על שלשים ושתים וגובהו אמה, ומביא חלוקי אבנים מפולמות בין גדולות בין קטנות, ומביא סיד וקוניא וזפת וממחה ושופך וזה הוא מקום יסוד, וחוזר ומביא מלבן שהוא שלשים אמה על שלשים אמה, וגובהו חמש אמות ומביא חלוקי אבנים וכו׳, וחוזר ומביא מלבן שהוא עשרים ושמונה על עשרים ושמונה אמות וגובה ג׳ אמות ומביא חלוקי וכו׳, והוא מקום המערכה, וחוזר ומביא מלבן שהוא אמה על אמה ומביא חלוקי אבנים מפולמות בין גדולות בין קטנות ומביא זפת וקוניא וממחה ושופך וזהו קרן, וכן לכל קרן וקרן.

רמב״ם בה״ב פ״ב הט״ז: כשבונין המזבח בונין אותו כולו אטום כמין עמוד, ואין עושין בו חלל כלל, אלא מביא אבנים שלמות גדולות וקטנות ומביא סיד וזפת וקוניא וממחה ושופך לתוך מלבן גדול כמדתו ובונה ועולה, ונותן בתוך הבניין גוף של עץ או אבן בקרן דרומית מזרחית כמידת היסוד, וכן נותן בתוך כל קרן וקרן עד שישלים הבניין ויסיר הגופים שבתוך הבניין כדי שתישאר קרן דרומית מזרחית בלא יסוד וישארו הקרנות חלולים.

הלכה

לוקחים תבנית שאורכה ורוחבה שלושים ושתים אמות וגובהה אמה,
שמים בתוכה חלוקי אבנים גדולים או קטנים
ויוצקים לתוכה מלט או חומר אחר למילוי ודיבוק.
אח"כ לוקחים תבנית שניה שאורכה ורוחבה שלושים אמות
וגובהה חמש אמות ושמים בתוכה חלוקי אבנים ויוצקים מלט.
אח"כ לוקחים תבנית שלישית
שאורכה ורוחבה עשרים ושמונה אמות על עשרים ושמונה אמות
וגובהה שלש אמות
ושמים בתוכה חלוקי אבנים ויוצקים לתוכה מלט.
לוקחים ארבע תבניות בגודל אמה על אמה שמים בתוכה חלוקי אבנים
ויוצקים לתוכה מלט.
בתוך המלבן התחתון צריך להניח במקום בליטת היסוד במזרח ובמערב,
חוץ מהאמה שבקרן דרומית מערבית וקרן מזרחית צפונית,
עץ ארוך וחלק ברוחב הבליטה בשיעור אמה וכשיתייבש נוטלים את העץ.
גם בקרנות נותנים בתוכן מקלות
ואחרי שיתייבשו הקרנות מוציאים אותם כדי שהקרנות ישארו חלולות.

סיכום הלכות בנית המזבח

א. המזבח חייב להיות במקומו המדויק כפי שהיה בזמן שבית המקדש היה קיים ואי אפשר לבנותו במקום אחר.

ב. רובו של המזבח עומד בדרום העזרה, ושבע אמות ממנו עומדים בצפון העזרה.

ג. גובה היסוד ורוחבו, רוחב הסובב וגובה הקרנות באמה בת חמשה טפחים, שאר אמות המזבח באמה בת ששה טפחים.

ד. יש יסוד למזבח לאורך כל קרן מערבית וקרן צפונית, בקרן דרומית ובקרן מזרחית נכנס היסוד רק באורך אמה.

ה. גובה היסוד ורוחבו חמשה טפחים.

ו. בקרן מערבית דרומית של היסוד יש שני נקבים.

ז. גובה הסובב שלושים טפחים ורוחבו חמשה טפחים.

ח. קו אדום מקיף את המזבח באמצעיתו.

ט. מעל הסובב עולה המזבח שמונה עשר טפחים.

י. בארבע זוויות גג המזבח יש ארבע קרנות, גובה כל קרן חמשה טפחים, אורכה ורוחבה ששה טפחים, הקרנות חלולות בתוכן.

יא. השטח שרוחבו אמה בין קרן לקרן מיועד להליכת הכוהנים, וכן להנחת ומליחת אברי קורבן מוסף בראש חודש.

יב. כמין חריץ למעלה על המזבח סביב ברוחב שתי אמות, אמה שבין קרן לקרן ואמה של מקום הילוך רגלי הכוהנים, עושים דבר זה כדי שלא יחליקו הכוהנים מעל המזבח. הרמב"ם לא כתב בהלכותיו שמקום זה עשוי כמיץ חריץ.

יג. מקום המערכה עשרים וארבע אמות וארבעה טפחים על עשרים וארבע אמות וארבעה טפחים.

יד. באמצע המזבח יש ערמת דשן עגולה כמין תפוח.

טו. את עצי המערכה הגדולה מסדרים במזרח המזבח, עושים סימן במזרח המערכה שיהיה אות שמצד זה התחילו לסדר את המערכה. בין העצים משאירים ריווח כדי להניח שם קסמים דקים לצורך ההדלקה, עצי המערכה הפנימית נוגעים בתפוח. בצד המזרחי עושים חלון כדי שהרוח תנשב שם (ליקוטי הלכות תמיד ל. ס"ק יט).

טז. מקום מערכה שניה של קטורת כנגד קרן מערבית דרומית, משוך מן הקרן כלפי צפון ארבע אמות.

יז. המערכה השלישית לקיום מצות "אש תמיד תוקד" מערכה זו אפשר לעשות בכל מקום במזבח.

יח. ביום כיפור מוסיפים עוד מערכה, מערכה זו אפשר לעשות בכל מקום במזבח.

יט. בראש המזבח, בקרן דרומית מזרחית יש שני ספלים, המערבי לניסוך המים והמזרחי לניסוך היין.

כ. לדעת הירושלמי והתוס' ספל המים צריך להכיל שלושה לוגים וספל היין צריך להכיל שישה לוגים.

כא. השיתין הם שני נקבים בקרן מערבית דרומית של היסוד, דרך הנקבים יורדים הדמים, היין והמים.

כב. בקרן מערבית דרומית יש פתח בגודל אמה על אמה, דרך פתח זה יורדים אל חלל הנמצא מתחת ליסוד המזבח הנקרא שית. מעל לפתח יש טבלה של שיש וטבעת קבועה בה כדי לאפשר את הרמתה.

כג. אורכו של הכבש הגדול שלושים ושתים אמות, מהם שלושים אמות עד המזבח, אמה מעל היסוד ואמה מעל הסובב.

כד. אורך שיפועו של הכבש שלושים ושלוש אמות וחמישית, רוחבו שש עשרה אמות, גובהו חמישים ושלושה טפחים. הכבש עומד באמצע המזבח.

כה. בין הכבש הגדול למזבח צריך שיהיה רווח מועט.

כו. במערבו של הכבש שד חלון, גודל אמה על אמה, בחלון זה נותנים את פסולי חטאת העוף עד שתעבור צורתם ויצאו לבית השרפה.

כז. שני כבשים קטנים יוצאים מהכבש הגדול, הכבש הימני מגיע לסובב והכבש השמאלי מגיע ליסוד. הכבשים רחוקים מהמזבח מרחק קטן מאד כעובי השערה.

כח. את המזבח בונים רק מאבנים.

כט. אבן שנגע בה ברזל, אף על פי שלא נפגמה פסולה למזבח.

ל. ברזל שנגע באבן לפני שהוקדשה י״א שהאבן לא נפסלה וי״א שנפסלה.

לא. אבן שנגע בה ברזל, היא נפסלת ואין המזבח כולו נפסל.

לב. הבונה במזבח או בכבש אבן שנגע בה ברזל לוקה.

לג. אבני המזבח והכבש צריכות להיות שלמות.

לד. אבן מאבני המזבח והכבש שנפגמה או שנגע בה ברזל היא פסולה ושאר האבנים כשרות.

לה. אבן שנפגמה מכל דבר אפילו אינו ברזל פסולה למזבח ולכבש.

לו. אבן שנפגמה כחריגת ציפורן פסולה.

לז. בנין המזבח שנפגם טפח פסול, עד טפח כשר ובלבד שאבניו נשארו שלמות.

לח. הבונה אבן פגומה במזבח עובר בעשה.

לט. את האבנים מביאים מהיבשה ממקום שידוע שלא עבדו שם או מהים.

מ. לקיחת האבנים צריכה להיות לשם קודש.

מא. מסיידים את המזבח פעמים בשנה במברשת שאין בה ברזל.

מב. לוקחים תבנית שאורכה ורוחבה שלושים ושתים אמות וגובהה אמה, שמים בתוכה חלוקי אבנים גדולים או

קטנים ויוצקים לתוכה מלט או חומר אחר למילוי ודיבוק. אח"כ לוקחים תבנית שניה שאורכה ורוחבה שלושים אמות וגובהה חמש אמות ושמים בתוכה חלוקי אבנים ויוצקים מלט. אח"כ לוקחים תבנית שלישית שאורכה ורוחבה עשרים ושמונה אמות על עשרים ושמונה אמות וגובהה שלש אמות ושמים בתוכה חלוקי אבנים ויוצקים לתוכה מלט. לוקחים ארבע תבניות בגודל אמה על אמה שמים בתוכה חלוקי אבנים ויוצקים לתוכה מלט. בתוך המלבן התחתון צריך להניח במקום בליטת היסוד במזרח ובמערב, חוץ מהאמה שבקרן דרומית מערבית וקרן מזרחית צפונית, עץ ארוך וחלק ברוחב הבליטה בשיעור אמה וכשהיציקה תתייבש נוטלים את העץ. גם בקרנות נותנים בתוכן מקלות ואחרי שיתייבשו הקרנות מוציאים אותם כדי שהקרנות ישארו חלולים.